ต้นฉบับ

สัญญาจ้างก่อสร้าง

สัญญาเลขที่ ทน.อบ.๓๐๗/๒๕๖๙

สัญญาฉบับนี้ทำขึ้น ณ เทศบาลนครอุบลราชธานี ตำบล/แขวง ในเมือง อำเภอ/เขต เมืองอุบลราชธานี จังหวัด อุบลราชธานี เมื่อวันที่ ๑๘ กันยายน ๒๕๖๙ ระหว่าง เทศบาลนครอุบลราชธานี โดยนายอาทิตย์ คูณผล รองนายกเทศมนตรี ปฏิบัติราชการแทน นายกเทศมนตรีนครอุบลราชธานี ซึ่งต่อไปในสัญญานี้เรียกว่า "ผู้ว่าจ้าง" ฝ่ายหนึ่ง กับ ห้างหุ้นส่วนจำกัด ปพนวัฒน์ ซึ่งจดทะเบียนเป็นนิติบุคคล ณ สำนักงานทะเบียนหุ้นส่วนบริษัท จังหวัดอุบลราชธานี กรมพัฒนาธุรกิจการค้า กระทรวงพาณิชย์ มีสำนักงานใหญ่อยู่ เลขที่ ๒๙๑ ถนนหลวง ตำบล/แขวง ในเมือง อำเภอ/เขต เมืองอุบลราชธานี จังหวัด อุบลราชธานี โดยนายปพนวัฒน์ อธิหิรัญนรภัทร์ ผู้มีอำนาจลงนามผูกพันนิติบุคคลปรากฏตามหนังสือรับรองของ สำนักงานทะเบียนหุ้นส่วนบริษัท จังหวัดอุบลราชธานี กรมพัฒนาธุรกิจการค้า กระทรวงพาณิชย์ ที่ ลงวันที่ ๔ กุมภาพันธ์ ๒๕๕๓ แนบท้ายสัญญานี้ ซึ่งต่อไปในสัญญานี้เรียกว่า "ผู้รับจ้าง" อีกฝ่ายหนึ่ง

คู่สัญญาได้ตกลงกันมีข้อความดังต่อไปนี้

ข้อ ๑. ข้อตกลงว่าจ้าง

ผู้ว่าจ้างตกลงจ้างและผู้รับจ้างตกลงรับจ้างทำงาน โครงการปรับปรุงลานพักคอยผู้ปกครอง โรงเรียนเทศบาล ๒ หนองบัว โดยวิธีเฉพาะเจาะจง ณ โรงเรียนเทศบาล ๒ หนองบัว ตำบล/แขวง ในเมือง อำเภอ/เขต เมืองอุบลราชธานี จังหวัด อุบลราชธานี ตามข้อกำหนดและเงื่อนไขแห่งสัญญานี้รวมทั้งเอกสารแนบท้ายสัญญา

ผู้รับจ้างตกลงที่จะจัดหาแรงงานและวัสดุ เครื่องมือเครื่องใช้ ตลอดจนอุปกรณ์ต่างๆ ชนิดดีเพื่อใช้ในงานจ้างตามสัญญานี้

ข้อ ๒. เอกสารอันเป็นส่วนหนึ่งของสัญญา

เอกสารแนบท้ายสัญญาดังต่อไปนี้ให้ถือเป็นส่วนหนึ่งของสัญญานี้

ผนวก ๑ ใบเสนอราคา	จำนวน ๒ หน้า
ผนวก ๒ ใบปริมาณงาน	จำนวน ๕ หน้า
ผนวก ๓ แบบเลขที่ ช๔๗/๖๙	จำนวน ๑๑ หน้า

(ลงชื่อ).....ผู้ว่าจ้าง
(นายอาทิตย์ คูณผล)

(ลงชื่อ).....ผู้รับจ้าง
(นายปพนวัฒน์ อธิหิรัญนรภัทร์)

ต้นฉบับ

ความใดในเอกสารแนบท้ายสัญญาที่ขัดหรือแย้งกับข้อความในสัญญานี้ ให้ใช้ข้อความในสัญญานี้บังคับ และในกรณีที่เอกสารแนบท้ายสัญญาขัดแย้งกันเอง ผู้รับจ้างจะต้องปฏิบัติตามคำวินิจฉัยของผู้ว่าจ้าง คำวินิจฉัยของผู้ว่าจ้างให้ถือเป็นที่สุด และผู้รับจ้างไม่มีสิทธิเรียกร้องค่าจ้าง ค่าเสียหาย หรือค่าใช้จ่ายใดๆ เพิ่มเติมจากผู้ว่าจ้างทั้งสิ้น

ข้อ ๓. หลักประกันการปฏิบัติตามสัญญา

ในขณะทำสัญญานี้ผู้รับจ้างได้นำหลักประกันเป็น **เงินสด** เลขที่ RCPT-๑๖๙๙๓/๖๙ ลงวันที่ ๑๘ กันยายน ๒๕๖๙ เป็นจำนวนเงิน ๒๔,๐๐๐.๐๐ บาท (สองหมื่นสี่พันบาทถ้วน) ซึ่งเท่ากับร้อยละ ๕ (ห้า) ของราคาค่าจ้างตามสัญญา มามอบให้แก่ผู้ว่าจ้างเพื่อเป็นหลักประกันการปฏิบัติตามสัญญานี้

กรณีผู้รับจ้างใช้หนังสือค้ำประกันมาเป็นหลักประกันการปฏิบัติตามสัญญา หนังสือค้ำประกันดังกล่าวจะต้องออกโดยธนาคารที่ประกอบกิจการในประเทศไทย หรือโดยบริษัทเงินทุนหรือบริษัทเงินทุนหลักทรัพย์ที่ได้รับอนุญาตให้ประกอบกิจการเงินทุนเพื่อการพาณิชย์และประกอบธุรกิจ ค้ำประกันตามประกาศของธนาคารแห่งประเทศไทย ตามรายชื่อบริษัทเงินทุนที่ธนาคารแห่งประเทศไทยแจ้งเวียนให้ทราบตามแบบที่คณะกรรมการนโยบายการจัดซื้อจัดจ้างและการบริหารพัสดุภาครัฐกำหนดหรืออาจเป็นหนังสือค้ำประกันอิเล็กทรอนิกส์ตามวิธีการที่กรมบัญชีกลางกำหนดก็ได้ และจะต้องมีอายุการค้ำประกันตลอดไปจนกว่าผู้รับจ้างพ้นข้อผูกพันตามสัญญานี้

หลักประกันที่ผู้รับจ้างนำมามอบให้ตามวรรคหนึ่ง จะต้องมีอายุครอบคลุมความรับผิดทั้งปวงของผู้รับจ้างตลอดอายุสัญญา ถ้าหลักประกันที่ผู้รับจ้างนำมามอบให้ดังกล่าวลดลงหรือเสื่อมค่าลง หรือมีอายุไม่ครอบคลุมถึงความรับผิดของผู้รับจ้างตลอดอายุสัญญา ไม่ว่าด้วยเหตุใดๆ ก็ตาม รวมถึงกรณี ผู้รับจ้างส่งมอบงานล่าช้าเป็นเหตุให้ระยะเวลาแล้วเสร็จหรือวันครบกำหนดความรับผิดในความชำรุดบกพร่องตามสัญญาเปลี่ยนแปลงไป ไม่ว่าจะเกิดขึ้นคราวใด ผู้รับจ้างต้องหาหลักประกันใหม่หรือหลักประกันเพิ่มเติมให้มีจำนวนครบถ้วนตามวรรคหนึ่งมามอบให้แก่ผู้ว่าจ้างภายใน ๑๕ (สิบห้า) วัน นับถัดจากวันที่ได้รับแจ้งเป็นหนังสือจากผู้ว่าจ้าง

หลักประกันที่ผู้รับจ้างนำมามอบไว้ตามข้อนี้ ผู้ว่าจ้างจะคืนให้แก่ผู้รับจ้าง โดยไม่มีดอกเบี้ย เมื่อผู้รับจ้างพ้นจากข้อผูกพัน และความรับผิดทั้งปวงตามสัญญานี้แล้ว

(ลงชื่อ).....ผู้ว่าจ้าง
(นายอาทิตย์ คูณผล)

(ลงชื่อ).....ผู้รับจ้าง
(นายปพนวัฒน์ อธิหิรัญนรภัทร์)

ต้นฉบับ

ข้อ ๔ (ข) ค่าจ้างและการจ่ายเงิน

ผู้ว่าจ้าง ตกลงจ่าย และผู้รับจ้างตกลงรับเงินค่าจ้างจำนวนเงิน ๔๘๐,๐๐๐.๐๐ บาท (สี่แสนแปดหมื่นบาทถ้วน) ซึ่งได้รวมภาษีมูลค่าเพิ่ม จำนวน ๓๑,๔๐๑.๘๗ บาท (สามหมื่นหนึ่งพันสี่ร้อยเอ็ดบาทแปดสิบเจ็ดสตางค์) ตลอดจน ภาษีอากรอื่น ๆ และค่าใช้จ่ายทั้งปวงด้วยแล้ว โดยถือราคาเหมารวม เป็นเกณฑ์ และกำหนดการจ่ายเงิน เป็นงวด ๆ ดังนี้

งวดที่ ๑ (งวดสุดท้าย) ระยะดำเนินการ ๗๕ วัน เป็นจำนวนเงิน ๔๘๐,๐๐๐.๐๐ บาท (สี่แสนแปดหมื่นบาทถ้วน) เมื่อผู้รับจ้างได้ปฏิบัติงาน ให้แล้วเสร็จภายในวันที่ ๒ ธันวาคม ๒๕๖๙

- ปรับปรุงพื้นที่พักคอยผู้ปกครองเดิมและเพิ่มพื้นที่ใช้สอยใหม่ พื้นที่รวมไม่น้อยกว่า ๑๒๔ ตร.ม.

- และงานอื่น ๆ ตามแบบแปลนเทศบาลนครอุบลราชธานี ที่ ช. ๔๗/๖๙

ข้อ ๕. เงินค่าจ้างล่วงหน้า

ผู้ว่าจ้างตกลงจ่ายเงินค่าจ้างล่วงหน้าให้แก่ผู้รับจ้างเป็นจำนวนเงิน - บาท ซึ่งเท่ากับร้อยละ - ของราคาค่าจ้าง ตามสัญญาที่ระบุไว้ ในข้อ ๔

เงินค่าจ้างล่วงหน้าดังกล่าวจะจ่ายให้ภายหลังจากที่ผู้รับจ้างได้วางหลักประกันการรับเงินค่าจ้างล่วงหน้าเป็นหนังสือค้ำประกันหรือหนังสือค้ำประกันอิเล็กทรอนิกส์ของธนาคารภายในประเทศ หรือพันธบัตรรัฐบาลไทย เต็มตามจำนวนเงินค่าจ้างล่วงหน้านั้นให้แก่ผู้ว่าจ้าง ผู้รับจ้างจะต้องออกใบเสร็จรับเงินค่าจ้างล่วงหน้า ตามแบบที่ผู้ว่าจ้างกำหนดให้ และผู้รับจ้างตกลงที่จะกระทำตามเงื่อนไขอันเกี่ยวกับการใช้จ่ายและการใช้คืนเงินค่าจ้างล่วงหน้านั้นดังต่อไปนี้

๕.๑ ผู้รับจ้างจะใช้เงินค่าจ้างล่วงหน้านั้นเพื่อเป็นค่าใช้จ่ายในการปฏิบัติงานตามสัญญาเท่านั้นหากผู้รับจ้างใช้จ่ายเงินค่าจ้างล่วงหน้า หรือส่วนใดส่วนหนึ่งของเงินค่าจ้างล่วงหน้านั้นในทางอื่นผู้ว่าจ้างอาจจะเรียกเงินค่าจ้างล่วงหน้านั้นคืนจากผู้รับจ้างหรือบังคับเอาจากหลักประกันการรับเงินค่าจ้างล่วงหน้าได้ทันที

๕.๒ เมื่อผู้ว่าจ้างเรียกร้อง ผู้รับจ้างต้องแสดงหลักฐานการใช้จ่ายเงินค่าจ้างล่วงหน้าเพื่อพิสูจน์ว่าได้เป็นไปตามข้อ ๕.๑ ภายในกำหนด ๑๕ (สิบห้า) วัน นับถัดจากวันได้รับแจ้งเป็นหนังสือจากผู้ว่าจ้างหากผู้รับจ้างไม่อาจแสดงหลักฐานดังกล่าวภายในกำหนด ๑๕ (สิบห้า) วัน ผู้ว่าจ้างอาจเรียกเงินค่าจ้างล่วงหน้านั้นคืนจากผู้รับจ้าง หรือบังคับเอาจากหลักประกันการรับเงินค่าจ้างล่วงหน้าได้ทันที

(ลงชื่อ).....ผู้ว่าจ้าง
(นายอาทิตย์ คูณผล)

(ลงชื่อ).....ผู้รับจ้าง
(นายปพนวัฒน์ อธิหิรัญนรภัทร์)

ต้นฉบับ

๕.๓ (ข) (สำหรับสัญญาที่เป็นราคาเหมารวม)

ในการจ่ายเงินค่าจ้างให้แก่ผู้รับจ้างตามข้อ ๔ ผู้ว่าจ้างจะหักเงินค่าจ้างในแต่ละงวดเพื่อชดใช้คืนเงินค่าจ้างล่วงหน้าไว้จำนวนร้อยละ - ของจำนวนเงินค่าจ้างในแต่ละงวดจนกว่าจำนวนเงินไว้จะครบตามจำนวนเงินที่หักค่าจ้างล่วงหน้าที่ผู้รับจ้างได้รับไปแล้ว ยกเว้นค่าจ้างงวดสุดท้ายจะหักไว้เป็นจำนวนเท่ากับจำนวนเงินค่าจ้างล่วงหน้าที่เหลือทั้งหมด

๕.๔ เงินจำนวนใด ๆ ก็ตามที่ผู้รับจ้างจะต้องจ่ายให้แก่ผู้ว่าจ้างเพื่อชำระหนี้หรือเพื่อชดใช้ความรับผิดต่างๆ ตามสัญญา ผู้ว่าจ้างจะหักเอาจากเงินค่าจ้างงวดที่จะจ่ายให้แก่ผู้รับจ้างก่อนที่จะหักชดใช้คืนเงินค่าจ้างล่วงหน้า

๕.๕ ในกรณีที่มีการบอกเลิกสัญญา หากเงินค่าจ้างล่วงหน้าที่เหลือเกินกว่าจำนวนเงินที่ผู้รับจ้างจะได้รับหลังจากหักชดใช้ในกรณีอื่นแล้ว ผู้รับจ้างจะต้องจ่ายคืนเงินจำนวนที่เหลือนั้นให้แก่ผู้ว่าจ้าง ภายใน ๗ (เจ็ด) วัน นับถัดจากวันได้รับแจ้งเป็นหนังสือจากผู้ว่าจ้าง

๕.๖ (ข) (สำหรับสัญญาที่เป็นราคาเหมารวม)

ผู้ว่าจ้างจะคืนหลักประกันการรับเงินค่าจ้างล่วงหน้าให้แก่ผู้รับจ้าง ต่อเมื่อผู้ว่าจ้างได้หักเงินค่าจ้างไว้ครบจำนวนเงินค่าจ้างล่วงหน้าตามข้อ ๕.๓ (ข) แล้ว เว้นแต่ในกรณีดังต่อไปนี้ ผู้รับจ้างมีสิทธิขอคืนหลักประกันการรับเงินค่าจ้างล่วงหน้าบางส่วนก่อนได้

(๑) กรณีผู้รับจ้างวางหลักประกันการรับเงินค่าจ้างล่วงหน้าไว้ฉบับเดียว หากผู้ว่าจ้างได้หักเงินค่าจ้างล่วงหน้าไปแล้ว ผู้รับจ้างมีสิทธิขอคืนหลักประกันการรับเงินค่าจ้างล่วงหน้าในส่วนที่ผู้ว่าจ้างได้หักเงินค่าจ้างล่วงหน้าไปแล้วนั้น โดยผู้รับจ้างจะต้องนำหลักประกันการรับเงินค่าจ้างล่วงหน้าฉบับใหม่ที่มีมูลค่าเท่ากับเงินค่าจ้างล่วงหน้าที่เหลืออยู่มาวางให้แก่ผู้ว่าจ้าง

(๒) กรณีผู้รับจ้างได้วางหลักประกันการรับเงินค่าจ้างล่วงหน้าไว้หลายฉบับ ซึ่งแต่ละฉบับมีมูลค่าเท่ากับจำนวนเงินค่าจ้างล่วงหน้าที่ผู้ว่าจ้างจะต้องหักไว้ในแต่ละงวด หากผู้ว่าจ้างได้หักเงินค่าจ้างล่วงหน้าในงวดใดแล้ว ผู้รับจ้างมีสิทธิขอคืนหลักประกันการรับเงินค่าจ้างล่วงหน้าในงวดนั้นได้

ข้อ ๖. การหักเงินประกันผลงาน

ในการจ่ายเงินค่าจ้างให้แก่ผู้รับจ้างแต่ละงวด ผู้ว่าจ้างจะหักเงินจำนวนร้อยละ - ของเงินที่ต้องจ่ายในงวดนั้นเพื่อเป็นประกันผลงาน ในกรณีที่เงินประกันผลงานถูกหักไว้แล้วเป็นจำนวนเงินไม่ต่ำกว่า - บาท ผู้รับจ้างมีสิทธิที่จะขอเงินประกันผลงานคืน โดยนำหนังสือค้ำประกันของธนาคารหรือหนังสือค้ำประกันอิเล็กทรอนิกส์ซึ่งออกโดยธนาคารภายในประเทศมามอบให้ผู้ว่าจ้างเพื่อเป็นหลักประกันแทนก็ได้

(ลงชื่อ).....ผู้ว่าจ้าง
(นายอาทิตย์ คูณผล)

(ลงชื่อ).....ผู้รับจ้าง
(นายปพนวัฒน์ อธิหิรัญนรภัทร์)

ต้นฉบับ

ผู้ว่าจ้างจะคืนเงินประกันผลงาน และ/หรือหนังสือค้ำประกันของธนาคารดังกล่าวตามวรรคหนึ่งโดยไม่มีดอกเบี้ยให้แก่ผู้รับจ้างพร้อมกับการจ่ายเงินค่าจ้างงวดสุดท้าย

ข้อ ๗ (ข) กำหนดเวลาแล้วเสร็จและสิทธิของผู้ว่าจ้างในการบอกเลิกสัญญา

ผู้รับจ้างต้องเริ่มทำงานที่รับจ้างภายในวันที่ ๑๙ กันยายน ๒๕๖๙ และจะต้องทำงานให้แล้วเสร็จบริบูรณ์ภายในวันที่ ๒ ธันวาคม ๒๕๖๙ ถ้าผู้รับจ้างมิได้ลงมือทำงานภายในกำหนดเวลา หรือไม่สามารถทำงานให้แล้วเสร็จตามกำหนดเวลา หรือมีเหตุให้เชื่อได้ว่าผู้รับจ้างไม่สามารถทำงานให้แล้วเสร็จภายในกำหนดเวลา หรือจะแล้วเสร็จล่าช้าเกินกว่ากำหนดเวลา หรือผู้รับจ้างทำผิดสัญญาข้อใดข้อหนึ่ง หรือตกเป็นผู้ถูกพิทักษ์ทรัพย์เด็ดขาด หรือตกเป็นผู้ล้มละลาย หรือเพิกเฉยไม่ปฏิบัติตามคำสั่งของคณะกรรมการตรวจรับพัสดุหรือผู้ควบคุมงานหรือบริษัทที่ปรึกษาซึ่งได้รับมอบอำนาจจากผู้ว่าจ้าง ผู้ว่าจ้างมีสิทธิที่จะบอกเลิกสัญญานี้ได้ และมีสิทธิจ้างผู้รับจ้างรายใหม่เข้าทำงานของผู้รับจ้างให้ลุล่วงไปด้วย การใช้สิทธิบอกเลิกสัญญานั้นไม่กระทบสิทธิของผู้ว่าจ้างที่จะเรียกร้องค่าเสียหายจากผู้รับจ้าง

การที่ผู้ว่าจ้างไม่ใช้สิทธิเลิกสัญญาดังกล่าวข้างต้นไม่เป็นเหตุให้ผู้รับจ้างพ้นจากความรับผิดตามสัญญา

ข้อ ๘ ความรับผิดชอบในความชำรุดบกพร่องของงานจ้าง

เมื่องานแล้วเสร็จบริบูรณ์ และผู้ว่าจ้างได้รับมอบงานจากผู้รับจ้างหรือจากผู้รับจ้างรายใหม่ ในกรณีที่มีการบอกเลิกสัญญาตามข้อ ๗ หากมีเหตุชำรุดบกพร่องหรือเสียหายเกิดขึ้นจากการจ้างนี้ภายในกำหนด ๑ (หนึ่ง) ปี นับถัดจากวันที่ได้รับมอบงานดังกล่าว ซึ่งความชำรุดบกพร่องหรือเสียหายนั้นเกิดจากความบกพร่องของผู้รับจ้างอันเกิดจากการใช้วัสดุที่ไม่ถูกต้องหรือทำไว้ไม่เรียบร้อย หรือทำไม่ถูกต้องตามมาตรฐานแห่งหลักวิชา ผู้รับจ้างจะต้องรีบทำการแก้ไข ให้เป็นที่เรียบร้อยโดยไม่ชักช้า โดยผู้ว่าจ้างไม่ต้องออกเงินใดๆ ในการนี้ทั้งสิ้น หากผู้รับจ้างไม่กระทำการดังกล่าวภายในกำหนด ๑๕ (สิบห้า) วัน นับถัดจากวันที่ได้รับแจ้งเป็นหนังสือจาก ผู้ว่าจ้างหรือไม่ทำการแก้ไขให้ถูกต้องเรียบร้อยภายในเวลาที่ผู้ว่าจ้างกำหนด ให้ผู้ว่าจ้างมีสิทธิที่จะทำการนั้นเองหรือจ้างผู้อื่นให้ทำงานนั้น โดยผู้รับจ้างต้องเป็นผู้ออกค่าใช้จ่ายเองทั้งสิ้น

ในกรณีเร่งด่วนจำเป็นต้องรีบแก้ไขเหตุชำรุดบกพร่องหรือเสียหายโดยเร็ว และไม่อาจรอให้ผู้รับจ้างแก้ไขในระยะเวลาที่กำหนดไว้ตามวรรคหนึ่งได้ ผู้ว่าจ้างมีสิทธิเข้าจัดการแก้ไขเหตุชำรุดบกพร่องหรือเสียหายนั้นเอง หรือจ้างผู้อื่นให้ซ่อมแซมความชำรุดบกพร่องหรือเสียหาย โดยผู้รับจ้าง ต้องรับผิดชอบชำระค่าใช้จ่ายทั้งหมด

(ลงชื่อ).....ผู้ว่าจ้าง
(นายอาทิตย์ คุณผล)

(ลงชื่อ).....ผู้รับจ้าง
(นายปพนวัฒน์ อธิหิรัญนรภัทร์)

ต้นฉบับ

การที่ผู้ว่าจ้างทำการนั้นเอง หรือจ้างผู้อื่นให้ทำงานนั้นแทนผู้รับจ้าง ไม่ทำให้ผู้รับจ้างหลุดพ้นจากความรับผิดตามสัญญา หากผู้รับจ้างไม่ชดใช้ค่าใช้จ่ายหรือค่าเสียหายตามที่ผู้ว่าจ้างเรียกร้องผู้ว่าจ้างมีสิทธิบังคับจากหลักประกันการปฏิบัติตามสัญญาได้

ข้อ ๙ การจ้างช่วง

ผู้รับจ้างจะต้องไม่เอางานทั้งหมดหรือแต่บางส่วนแห่งสัญญานี้ไปจ้างช่วงอีกทอดหนึ่ง เว้นแต่การจ้างช่วงงานแต่บางส่วนที่ได้รับอนุญาตเป็นหนังสือจากผู้ว่าจ้างแล้ว การที่ผู้ว่าจ้างได้อนุญาตให้จ้างช่วงงานแต่บางส่วนดังกล่าวนั้น ไม่เป็นเหตุให้ผู้รับจ้างหลุดพ้นจาก ความรับผิดหรือพ้นธะหน้าที่ตามสัญญานี้ และผู้รับจ้างจะยังคงต้องรับผิดในความผิดและความประมาทเลินเล่อของผู้รับจ้างช่วง หรือของตัวแทนหรือลูกจ้างของผู้รับจ้างช่วงนั้นทุกประการ

กรณีผู้รับจ้างไปจ้างช่วงงานแต่บางส่วนโดยฝ่าฝืนความในวรรคหนึ่ง ผู้รับจ้างต้องชำระค่าปรับให้แก่ผู้ว่าจ้างเป็นจำนวนเงินในอัตราร้อยละ ๑๐ (สิบ) ของวงเงินของงานที่จ้างช่วงตามสัญญา ทั้งนี้ ไม่ตัดสิทธิผู้ว่าจ้างในการบอกเลิกสัญญา

ข้อ ๑๐ การควบคุมงานของผู้รับจ้าง

ผู้รับจ้างจะต้องควบคุมงานที่รับจ้างอย่างเอาใจใส่ ด้วยประสิทธิภาพและความชำนาญ และในระหว่างทำงานที่รับจ้างจะต้องจัดให้มีผู้แทนซึ่งทำงานเต็มเวลาเป็นผู้รับผิดชอบควบคุมงานของ ผู้รับจ้าง ผู้แทนดังกล่าวจะต้องได้รับมอบอำนาจจากผู้รับจ้าง คำสั่งหรือคำแนะนำต่างๆ ที่ผู้ว่าจ้าง คณะกรรมการตรวจรับพัสดุ ผู้ควบคุมงาน หรือบริษัทที่ปรึกษาที่ผู้ว่าจ้างแต่งตั้ง ได้แจ้งแก่ผู้แทนเช่นว่านั้น ให้ถือว่าเป็นคำสั่งหรือคำแนะนำที่ได้แจ้งแก่ผู้รับจ้าง การแต่งตั้งผู้แทนตามข้อนี้จะต้องทำเป็นหนังสือและต้องได้รับความเห็นชอบเป็นหนังสือ จากผู้ว่าจ้าง การเปลี่ยนตัวหรือแต่งตั้งผู้แทนใหม่จะทำมิได้หากไม่ได้รับความเห็นชอบ เป็นหนังสือจากผู้ว่าจ้างก่อน

ผู้ว่าจ้างมีสิทธิที่จะขอให้เปลี่ยนตัวผู้แทนตามวรรคหนึ่ง โดยแจ้งเป็นหนังสือไปยังผู้รับจ้าง และผู้รับจ้างจะต้องทำการเปลี่ยนตัวผู้แทนนั้นโดยพลัน โดยไม่คิดค่าจ้างหรือราคาเพิ่มหรืออ้างเป็นเหตุเพื่อขยายอายุสัญญาอันเนื่องมาจากเหตุนี้

ข้อ ๑๑ ความรับผิดของผู้รับจ้าง

ผู้รับจ้างจะต้องรับผิดต่ออุบัติเหตุ ความเสียหาย หรือภยันตรายใดๆ อันเกิดจาก การปฏิบัติงานของผู้รับจ้าง และจะต้องรับผิดต่อความเสียหายจากการกระทำของลูกจ้างหรือตัวแทน ของผู้รับจ้าง และจากการปฏิบัติงานของผู้รับจ้างช่วงด้วย (ถ้ามี)

(ลงชื่อ).....ผู้ว่าจ้าง
(นายอาทิตย์ คูณผล)

(ลงชื่อ).....ผู้รับจ้าง
(นายปพนวัฒน์ อธิหิรัญนรภัทร์)

ต้นฉบับ

ความเสียหายใดๆ อันเกิดแก่งานที่ผู้รับจ้างได้ทำขึ้น แม้จะเกิดขึ้นเพราะเหตุสุดวิสัย ก็ตาม ผู้รับจ้างจะต้องรับผิดชอบโดยซ่อมแซมให้คืนดีหรือ เปลี่ยนให้ใหม่โดยค่าใช้จ่ายของผู้รับจ้างเอง เว้นแต่ความเสียหายนั้นเกิดจากความผิดของผู้ว่าจ้าง ทั้งนี้ ความรับผิดของผู้รับจ้างดังกล่าวในข้อนี้จะสิ้นสุดลงเมื่อผู้ว่าจ้างได้รับมอบงานครั้งสุดท้าย ซึ่งหลังจากนั้นผู้รับจ้างคงต้องรับผิดเพียงในกรณีชำรุดบกพร่อง หรือความเสียหายดังกล่าวในข้อ ๘ เท่านั้น

ผู้รับจ้างจะต้องรับผิดต่อบุคคลภายนอกในความเสียหายใดๆ อันเกิดจาก การปฏิบัติงานของผู้รับจ้าง หรือลูกจ้างหรือตัวแทนของผู้รับจ้าง รวมถึงผู้รับจ้างช่วง (ถ้ามี) ตามสัญญานี้ หากผู้ว่าจ้างถูกเรียกร้องหรือฟ้องร้องหรือต้องชดใช้ค่าเสียหายให้แก่บุคคลภายนอกไปแล้ว ผู้รับจ้างจะต้อง ดำเนินการใดๆ เพื่อให้มีการว่าต่างแก้ต่างให้แก่ผู้ว่าจ้างโดยค่าใช้จ่ายของผู้รับจ้างเอง รวมทั้งผู้รับจ้างจะต้องชดใช้ค่าเสียหายนั้นๆ ตลอดจนค่าใช้จ่ายใดๆ อันเกิดจากการถูกเรียกร้องหรือถูกฟ้องร้องให้แก่ผู้ว่าจ้างทันที

ข้อ ๑๒ การจ่ายเงินแก่ลูกจ้าง

ผู้รับจ้างจะต้องจ่ายเงินแก่ลูกจ้างที่ผู้รับจ้างได้จ้างมาในอัตราและตามกำหนดเวลา ที่ผู้รับจ้างได้ตกลงหรือทำสัญญาไว้ต่อลูกจ้างดังกล่าว

ถ้าผู้รับจ้างไม่จ่ายเงินค่าจ้างหรือค่าทดแทนอื่นใดแก่ลูกจ้างดังกล่าวในวรรคหนึ่ง ผู้ว่าจ้างมีสิทธิที่จะเอาเงินค่าจ้างที่จะต้องจ่ายแก่ผู้รับจ้างมาจ่ายให้แก่ลูกจ้างของผู้รับจ้างดังกล่าว และให้ถือว่าผู้ว่าจ้างได้จ่ายเงินจำนวนนั้นเป็นค่าจ้างให้แก่ผู้รับจ้างตามสัญญาแล้ว

ผู้รับจ้างจะต้องจัดให้มีประกันภัยสำหรับลูกจ้างทุกคนที่จ้างมาทำงาน โดยให้ครอบคลุมถึงความรับผิดทั้งปวงของผู้รับจ้าง รวมทั้งผู้รับจ้างช่วง (ถ้ามี) ในกรณีความเสียหายที่คิดค่าสินไหมทดแทนได้ตามกฎหมาย ซึ่งเกิดจากอุบัติเหตุหรือภยันตรายใดๆ ต่อลูกจ้างหรือบุคคลอื่น ที่ผู้รับจ้างหรือผู้รับจ้างช่วงจ้างมาทำงาน ผู้รับจ้างจะต้องส่งมอบกรมธรรม์ประกันภัยดังกล่าว พร้อมทั้งหลักฐานการชำระเบี้ยประกันให้แก่ผู้ว่าจ้างเมื่อผู้ว่าจ้างเรียกร้อง

ข้อ ๑๓ การตรวจงานจ้าง

ถ้าผู้ว่าจ้างแต่งตั้งคณะกรรมการตรวจรับพัสดุ ผู้ควบคุมงาน หรือบริษัท ที่ปรึกษา เพื่อควบคุมการทำงานของผู้รับจ้าง คณะกรรมการตรวจ รับพัสดุ ผู้ควบคุมงาน หรือบริษัทที่ปรึกษานั้น มีอำนาจเข้าไปตรวจการงานในโรงงานและสถานที่ก่อสร้างได้ทุกเวลา และผู้รับจ้างจะต้องอำนวยความสะดวกและให้ความช่วยเหลือในการนั้นตามสมควร

(ลงชื่อ).....ผู้ว่าจ้าง
(นายอาทิตย์ คูณผล)

(ลงชื่อ).....ผู้รับจ้าง
(นายปพนวัฒน์ อธิหิรัญนรภัทร์)

ต้นฉบับ

การที่มีคณะกรรมการตรวจรับพัสดุ ผู้ควบคุมงาน หรือบริษัทที่ปรึกษานั้น หาทำให้ผู้รับจ้างพ้นความรับผิดชอบตามสัญญานี้ข้อใดข้อหนึ่งไม่

ข้อ ๑๔ แบบรูปและรายการละเอียดคลาดเคลื่อน

ผู้รับจ้างรับรองว่าได้ตรวจสอบและทำความเข้าใจในแบบรูปและรายการละเอียดโดยถี่ถ้วนแล้ว หากปรากฏว่าแบบรูปและรายการละเอียดนั้นผิดพลาดหรือคลาดเคลื่อน ไปจากหลักการทางวิศวกรรมหรือทางเทคนิค ผู้รับจ้างตกลงที่จะปฏิบัติตามคำวินิจฉัยของผู้ว่าจ้าง คณะกรรมการตรวจรับพัสดุ ผู้ควบคุมงาน หรือบริษัทที่ปรึกษาที่ผู้ว่าจ้างแต่งตั้ง เพื่อให้งานแล้วเสร็จบริบูรณ์ คำวินิจฉัยดังกล่าวให้ถือเป็นที่สุด โดยผู้รับจ้างจะคิดค่าจ้าง ค่าเสียหาย หรือค่าใช้จ่ายใดๆ เพิ่มขึ้น จากผู้ว่าจ้างหรือขอขยายอายุสัญญาไม่ได้

ข้อ ๑๕ การควบคุมงานโดยผู้ว่าจ้าง

ผู้รับจ้างตกลงว่าคณะกรรมการตรวจรับพัสดุ ผู้ควบคุมงาน หรือบริษัท ที่ปรึกษาที่ผู้ว่าจ้างแต่งตั้ง มีอำนาจที่จะตรวจสอบและควบคุมงานเพื่อให้เป็นไปตาม สัญญานี้ และมีอำนาจที่จะสั่งให้แก้ไขเปลี่ยนแปลงเพิ่มเติม หรือตัดทอนซึ่งงานตามสัญญานี้ หากผู้รับจ้างขัดขืน ไม่ปฏิบัติตาม ผู้ว่าจ้าง คณะกรรมการตรวจ รับพัสดุ ผู้ควบคุมงาน หรือบริษัทที่ปรึกษา มีอำนาจ ที่จะสั่งให้หยุดการนั้นชั่วคราวได้ ความล่าช้าในกรณีเช่นนี้ ผู้รับจ้างจะถือเป็นเหตุขอขยายระยะเวลา การปฏิบัติงานตามสัญญาหรือเรียกร้องค่าเสียหายใดๆ ไม่ได้ทั้งสิ้น

ข้อ ๑๖ งานพิเศษและการแก้ไขงาน

ผู้ว่าจ้างมีสิทธิที่จะสั่งเป็นหนังสือให้ผู้รับจ้างทำงานพิเศษซึ่งไม่ได้แสดงไว้หรือรวมอยู่ในเอกสารสัญญานี้ หากงานพิเศษนั้นๆ อยู่ในขอบข่ายทั่วไปแห่งวัตถุประสงค์ของสัญญานี้ นอกจากนี้ ผู้ว่าจ้างยังมีสิทธิสั่งให้เปลี่ยนแปลงหรือแก้ไขแบบรูปและข้อกำหนดต่างๆ ในเอกสารสัญญานี้ด้วย

อัตราค่าจ้างหรือราคาที่กำหนดใช้ในสัญญานี้ ให้กำหนดใช้สำหรับงานพิเศษ หรืองานที่เพิ่มเติมขึ้น หรือตัดทอนลงทั้งปวงตามคำสั่งของผู้ว่าจ้าง หากในสัญญาไม่ได้กำหนดไว้ถึงอัตราค่าจ้าง หรือราคาใดๆ ที่จะนำมาใช้สำหรับงานพิเศษหรืองานที่เพิ่มขึ้นหรือลดลงดังกล่าว ผู้ว่าจ้าง และผู้รับจ้างจะได้ตกลงกันที่จะกำหนดอัตราค่าจ้างหรือราคาที่เพิ่มขึ้นหรือลดลง รวมทั้งการขยายระยะเวลา (ถ้ามี) กันใหม่เพื่อความเหมาะสม ในกรณีที่ตกลงกันไม่ได้ ผู้ว่าจ้างจะกำหนดอัตราจ้าง หรือราคาตามแต่ผู้ว่าจ้างจะเห็นว่าเหมาะสมและถูกต้อง ซึ่งผู้รับจ้างจะต้องปฏิบัติงานตามคำสั่งของผู้ว่าจ้างไปก่อนเพื่อมิให้เกิดความเสียหายแก่งานที่จ้าง

(ลงชื่อ).....ผู้ว่าจ้าง
(นายอาทิตย์ คุณผล)

(ลงชื่อ).....ผู้รับจ้าง
(นายปพนวัฒน์ อธิหิรัญนรภัทร์)

ต้นฉบับ

ข้อ ๑๗ ค่าปรับ

หากผู้รับจ้างไม่สามารถทำงานให้แล้วเสร็จภายในเวลาที่กำหนดไว้ ในสัญญาและผู้ว่าจ้างยังมิได้บอกเลิกสัญญา ผู้รับจ้างจะต้องชำระค่าปรับให้แก่ผู้ว่าจ้างเป็น จำนวนเงินวันละ ๔๘๐.๐๐ - บาท (สี่ร้อยแปดสิบบาทถ้วน) และจะต้องชำระค่าใช้จ่ายในการควบคุมงาน (ถ้ามี) ในเมื่อผู้ว่าจ้าง ต้องจ้างผู้ควบคุมงานอีกต่อหนึ่งเป็นจำนวนเงินวันละ ๓๐๐.๐๐ บาท (สามร้อยบาทถ้วน) นับถัดจากวันที่ครบกำหนดเวลาแล้วเสร็จของงานตามสัญญาหรือวันที่ผู้ว่าจ้างได้ขยายเวลาทำงานให้ จนถึงวันที่ทำงานแล้วเสร็จจริง นอกจากนี้ผู้รับจ้างยอมให้ผู้ว่าจ้างเรียกค่าเสียหายอันเกิดขึ้นจากการที่ผู้รับจ้างทำงานล่าช้าเฉพาะส่วนที่เกินกว่าจำนวนค่าปรับและค่าใช้จ่ายดังกล่าวได้อีกด้วย

ในระหว่างที่ผู้ว่าจ้างยังมิได้บอกเลิกสัญญานั้น หากผู้ว่าจ้างเห็นว่าผู้รับจ้าง จะไม่สามารถปฏิบัติตามสัญญาต่อไปได้ ผู้ว่าจ้างจะใช้สิทธิบอกเลิกสัญญาและใช้สิทธิตามข้อ ๑๘ ก็ได้ และถ้าผู้ว่าจ้างได้แจ้งข้อเรียกร้องไปยังผู้รับจ้างเมื่อครบกำหนดเวลาแล้วเสร็จของงานขอให้ชำระค่าปรับแล้ว ผู้ว่าจ้างมีสิทธิที่จะปรับผู้รับจ้างจนถึงวันบอกเลิกสัญญาได้อีกด้วย

ข้อ ๑๘ สิทธิของผู้ว่าจ้างภายหลังบอกเลิกสัญญา

ในกรณีที่ผู้ว่าจ้างบอกเลิกสัญญา ผู้ว่าจ้างอาจทำงานนั้นเองหรือว่าจ้างผู้อื่นให้ทำงานนั้นต่อจนแล้วเสร็จก็ได้ ผู้ว่าจ้างหรือผู้ที่รับจ้างทำงานนั้นต่อมีสิทธิใช้เครื่องใช้ในการก่อสร้าง สิ่งที่สร้างขึ้นชั่วคราวสำหรับงานก่อสร้าง และวัสดุต่างๆ ซึ่งเห็นว่าจะต้องสงวนเอาไว้เพื่อการปฏิบัติงานตามสัญญา ตามที่จะเห็นสมควร

ในกรณีดังกล่าว ผู้ว่าจ้างมีสิทธิริบหรือบังคับจากหลักประกันการปฏิบัติตามสัญญาทั้งหมด หรือบางส่วน ตามแต่จะเห็นสมควร นอกจากนั้น ผู้รับจ้างจะต้องรับผิดชอบในค่าเสียหายซึ่งเป็นจำนวน เกินกว่าหลักประกันการปฏิบัติตามสัญญา รวมทั้งค่าใช้จ่ายที่เพิ่มขึ้น ในการทำงานนั้นต่อให้แล้วเสร็จตามสัญญา ตลอดจนค่าใช้จ่ายในการควบคุมงานเพิ่ม (ถ้ามี) ซึ่งผู้ว่าจ้างจะหัก เอาจากเงินประกันผลงานหรือจำนวนเงินใดๆ ที่จะจ่ายให้แก่ผู้รับจ้างก็ได้

ข้อ ๑๙. การบังคับค่าปรับ ค่าเสียหาย และค่าใช้จ่าย

ในกรณีที่ผู้รับจ้างไม่ปฏิบัติตามสัญญาข้อหนึ่งข้อใดด้วยเหตุใดๆ ก็ตาม จนเป็นเหตุให้เกิดค่าปรับ ค่าเสียหาย หรือค่าใช้จ่ายแก่ผู้ว่าจ้าง ผู้รับจ้างต้องชดใช้ค่าปรับ ค่าเสียหาย หรือค่าใช้จ่ายดังกล่าวให้แก่ผู้ว่าจ้างโดยสิ้นเชิงภายในกำหนด ๑๕ (สิบห้า) วัน นับถัดจากวันที่ได้รับแจ้งเป็นหนังสือจากผู้ว่าจ้าง หากผู้รับจ้างไม่ชดใช้ให้ถูกต้องครบถ้วนภายในระยะเวลาดังกล่าวให้ผู้ว่าจ้างมีสิทธิที่จะหักเอาจากจำนวนเงินค่าจ้างที่ต้องชำระ หรือจากเงินประกันผลงาน ของผู้รับจ้าง หรือบังคับจากหลักประกันการปฏิบัติตามสัญญาได้ทันที

(ลงชื่อ).....ผู้ว่าจ้าง (ลงชื่อ).....ผู้รับจ้าง

(นายอาทิตย์ คูณผล) (นายปพนวัฒน์ อธิหิรัญนรภัทร์)

ต้นฉบับ

หากค่าปรับ ค่าเสียหาย หรือค่าใช้จ่ายที่บังคับจากเงินค่าจ้างที่ต้องชำระ เงินประกันผลงาน หรือหลักประกันการปฏิบัติตามสัญญาแล้วยังไม่เพียงพอ ผู้รับจ้างยินยอมชำระส่วนที่เหลือ ที่ยังขาดอยู่จนครบถ้วนตามจำนวนค่าปรับ ค่าเสียหาย หรือค่าใช้จ่ายนั้น ภายในกำหนด ๑๕ (สิบห้า) วัน นับถัดจากวันที่ได้รับแจ้งเป็นหนังสือจากผู้ว่าจ้าง

หากมีเงินค่าจ้างตามสัญญาที่หักไว้จ่ายเป็นค่าปรับ ค่าเสียหาย หรือค่าใช้จ่ายแล้วยังเหลืออยู่อีกเท่าใด ผู้ว่าจ้างจะคืนให้แก่ผู้รับจ้างทั้งหมด

ข้อ ๒๐ การทำบริเวณก่อสร้างให้เรียบร้อย

ผู้รับจ้างจะต้องรักษาบริเวณสถานที่ปฏิบัติงานตามสัญญานี้ รวมทั้งโรงงานหรือ สิ่งอำนวย ความสะดวกในการทำงานของผู้รับจ้าง ลูกจ้าง ตัวแทน หรือผู้รับจ้างช่วง (ถ้ามี) ให้สะอาด ปลอดภัย และมีประสิทธิภาพในการใช้งานตลอดระยะเวลาการจ้าง และเมื่อทำงานเสร็จสิ้นแล้วจะต้องขนย้ายบรรดาเครื่องใช้ในการทำงานจ้างรวมทั้งวัสดุ ขยะมูลฝอย และสิ่งก่อสร้างชั่วคราวต่างๆ (ถ้ามี) ทั้งจะต้องกลบเกลี่ยพื้นดินให้เรียบร้อยเพื่อให้บริเวณทั้งหมดอยู่ในสภาพที่สะอาดและใช้การได้ทันที

ข้อ ๒๑ การงดหรือลดค่าปรับ หรือการขยายเวลาปฏิบัติงานตามสัญญา

ในกรณีที่มีเหตุเกิดจากความผิดหรือความบกพร่องของฝ่ายผู้ว่าจ้าง หรือเหตุสุดวิสัย หรือเกิดจากพฤติการณ์อันหนึ่งอันใดที่ผู้รับจ้างไม่ต้องรับผิดตามกฎหมาย หรือเหตุอื่นตามที่กำหนด ในกฎกระทรวง ซึ่งออกตามความในกฎหมายว่าด้วยการจัดซื้อจัดจ้างและการบริหารพัสดุภาครัฐ ทำให้ผู้รับจ้างไม่สามารถทำงานให้แล้วเสร็จตามเงื่อนไขและกำหนดเวลาแห่งสัญญานี้ได้ ผู้รับจ้างจะต้องแจ้งเหตุหรือพฤติการณ์ดังกล่าวพร้อมหลักฐานเป็นหนังสือให้ผู้ว่าจ้างทราบ เพื่อของดหรือลดค่าปรับ หรือขยายเวลาทำงานออกไปภายใน ๑๕ (สิบห้า) วันนับถัดจากวันที่เหตุนั้นสิ้นสุดลง หรือตามที่กำหนดในกฎกระทรวงดังกล่าวแล้วแต่กรณี

ถ้าผู้รับจ้างไม่ปฏิบัติให้เป็นไปตามความในวรรคหนึ่ง ให้ถือว่าผู้รับจ้างได้สละสิทธิเรียกร้อง ในการที่จะของดหรือลดค่าปรับ หรือขยายเวลาทำงานออกไปโดยไม่มีเงื่อนไขใดๆ ทั้งสิ้น เว้นแต่กรณีเหตุเกิดจากความผิดหรือความบกพร่องของฝ่ายผู้ว่าจ้าง ซึ่งมีหลักฐานชัดแจ้ง หรือผู้ว่าจ้างทราบดี อยู่แล้วตั้งแต่ต้น

การงดหรือลดค่าปรับ หรือขยายกำหนดเวลาทำงานตามวรรคหนึ่ง อยู่ในดุลพินิจของผู้ว่าจ้างที่จะพิจารณาตามที่เห็นสมควร

เทศบาลนครอุบลราชธานี

(ลงชื่อ).....ผู้ว่าจ้าง
(นายอาทิตย์ คูณผล)

(ลงชื่อ).....ผู้รับจ้าง
(นายปพนวัฒน์ อธิหิรัญนรภัทร์)

ต้นฉบับ

ข้อ ๒๒. การใช้เรือไทย

ในการปฏิบัติตามสัญญานี้ หากผู้รับจ้างจะต้องสั่งหรือนำของเข้ามาจากต่างประเทศรวมทั้งเครื่องมือและอุปกรณ์ที่ต้องนำเข้ามาเพื่อปฏิบัติงานตามสัญญา ไม่ว่าผู้รับจ้างจะเป็นผู้ที่นำของเข้ามาเองหรือนำเข้ามาโดยผ่านตัวแทนหรือบุคคลอื่นใด ถ้าสิ่งของนั้นต้องนำเข้ามาโดยทางเรือในเส้นทางเดินเรือที่มีเรือไทยเดินอยู่และสามารถให้บริการรับขนได้ตามที่รัฐมนตรีว่าการกระทรวงคมนาคมประกาศกำหนด ผู้รับจ้างต้องจัดการให้สิ่งของดังกล่าวบรรทุกโดยเรือไทยหรือเรือที่มีสิทธิเช่นเดียวกับเรือไทยจากต่างประเทศมายังประเทศไทยเว้นแต่จะได้รับอนุญาตจากกรมเจ้าท่าก่อนบรรทุกของนั้นลงเรืออื่นที่มิใช่เรือไทยหรือเป็นของที่รัฐมนตรีว่าการกระทรวงคมนาคมประกาศยกเว้นให้บรรทุกโดยเรืออื่นได้ ทั้งนี้ ไม่ว่าการสั่งหรือนำเข้าสิ่งของดังกล่าวจากต่างประเทศจะเป็นแบบใด

ในการส่งมอบงานตามสัญญาให้แก่ผู้ว่าจ้าง ถ้างานนั้นมีสิ่งของตามวรรคหนึ่ง ผู้รับจ้างจะต้องส่งมอบใบตราส่ง (Bill of lading)หรือสำเนาใบตราส่งสำหรับของนั้น ซึ่งแสดงว่าได้บรรทุกมาโดยเรือไทยหรือเรือที่มีสิทธิเช่นเดียวกับเรือไทยให้แก่ผู้ว่าจ้างพร้อมกับการส่งมอบงานด้วย

ในกรณีที่สิ่งของดังกล่าวไม่ได้บรรทุกจากต่างประเทศมายังประเทศไทยโดยเรือไทยหรือเรือที่มีสิทธิเช่นเดียวกับเรือไทย ผู้รับจ้างต้องส่งมอบหลักฐานซึ่งแสดงว่าได้รับอนุญาตจากกรมเจ้าท่าให้บรรทุกของโดยเรืออื่นได้หรือหลักฐานซึ่งแสดงว่าได้ชำระค่าธรรมเนียมพิเศษ เนื่องจากการไม่บรรทุกของโดยเรือไทยตามกฎหมาย ว่าด้วยการส่งเสริมการพาณิชยนาวีแล้วอย่างใดอย่างหนึ่งแก่ผู้ว่าจ้างด้วย

ในกรณีที่ผู้รับจ้างไม่ส่งมอบหลักฐานอย่างใดอย่างหนึ่งดังกล่าวในวรรคสองและวรรคสามให้แก่ผู้ว่าจ้างแต่จะขอส่งมอบงานดังกล่าวให้ผู้ว่าจ้างก่อนโดยยังไม่รับชำระเงินค่าจ้าง ผู้ว่าจ้างมีสิทธิรับงานดังกล่าวไว้ก่อน และชำระเงินค่าจ้างเมื่อผู้รับจ้างได้ปฏิบัติถูกต้องครบถ้วนดังกล่าวแล้วได้

ข้อ ๒๓. มาตรฐานฝีมือช่าง

ผู้รับจ้างตกลงเป็นเงื่อนไขสำคัญว่า ผู้รับจ้างจะต้องมีและใช้ผู้ผ่านการทดสอบมาตรฐานฝีมือช่าง หรือผู้มีวุฒิบัตรระดับ ปวช. ปวส. และปวท. หรือเทียบเท่าจากสถาบันการศึกษาที่ ก.พ. รับรองให้เข้ารับราชการได้ ในอัตราไม่ต่ำกว่าร้อยละ ๑๐ (สิบ) ของแต่ละสาขาช่าง แต่จะต้องมีช่างจำนวนอย่างน้อย ๑ (หนึ่ง) คน ในแต่ละสาขาช่างดังต่อไปนี้

๒๓.๑ สำเนาหลักฐานคุณวุฒิผู้ควบคุมงานประจำโครงการต้องมีคุณวุฒิการศึกษาไม่ต่ำกว่าระดับประกาศนียบัตรวิชาชีพขั้นสูง (ปวส.) ทางด้านการก่อสร้างโยธา, สำรวจ หรือเทียบเท่าและหนังสือรับรองเป็นผู้ควบคุมงานโครงการ จำนวน ๑ คน

(ลงชื่อ).....ผู้ว่าจ้าง
(นายอาทิตย์ คูณผล)

(ลงชื่อ).....ผู้รับจ้าง
(นายปพนวัฒน์ อธิหิรัญนรภัทร์)

ต้นฉบับ

๒๓.๒ ผู้รับจ้างต้องนำเอกสารหลักฐานต่าง ๆ มาแสดงต่อคณะกรรมการตรวจรับพัสดุหรือผู้ควบคุมงานก่อนเข้าดำเนินการก่อสร้าง

ผู้รับจ้างจะต้องจัดทำบัญชีแสดงจำนวนช่างทั้งหมดโดยจำแนกตามแต่ละสาขาช่าง และ ระดับช่างพร้อมกับระบุรายชื่อช่างผู้ที่ผ่านการทดสอบมาตรฐานฝีมือช่างหรือผู้มีวุฒิบัตรดังกล่าวในวรรคหนึ่งนำมาแสดงพร้อมหลักฐานต่างๆ ต่อคณะกรรมการตรวจรับพัสดุหรือผู้ควบคุมงาน ก่อนเริ่มลงมือทำงาน และพร้อมที่จะให้ผู้ว่าจ้างหรือเจ้าหน้าที่ของผู้ว่าจ้างตรวจสอบดูได้ตลอด เวลาการทำงานตามสัญญานี้ของผู้รับจ้าง

ข้อ ๒๔. การปรับราคาค่าจ้าง

ผู้ว่าจ้างและผู้รับจ้าง ตกลงกันให้ใช้สัญญาปรับราคาได้ สำหรับราคางานก่อสร้างตามสัญญานี้โดยการนำสูตร Escalation Factor (K) มาใช้คำนวณราคาค่างานที่เปลี่ยนแปลงไป โดยวิธีการต่อไปนี้ ตามเงื่อนไข หลักเกณฑ์ สูตรและวิธีคำนวณที่ใช้กับสัญญาแบบปรับราคาได้ตามมติคณะรัฐมนตรีเมื่อวันที่ ๒๒ สิงหาคม ๒๕๓๒ เรื่องการพิจารณาช่วยเหลือผู้ประกอบอาชีพงานก่อสร้าง ตามหนังสือสำนักเลขาธิการคณะรัฐมนตรี ที่ นร ๐๒๐๓/ว ๑๐๙ ลงวันที่ ๒๔ สิงหาคม ๒๕๓๒

สูตรการปรับราคา (สูตรค่า K) จะต้องคงที่ที่ระดับที่กำหนดไว้ในวันแล้วเสร็จตามที่กำหนดไว้ในสัญญา หรือภายในระยะเวลาที่ ผู้ว่าจ้าง ได้ขยายออกไป โดยจะใช้สูตรของทางราชการที่ได้ระบุตามภาคผนวก -

งานอาคาร K=๐.๒๕+๐.๑๕ It/Io+๐.๑๐Ct/Co+๐.๔๐ Mt/Mo+๐.๑๐ St/So

(ลงชื่อ).....ผู้ว่าจ้าง
(นายอาทิตย์ คูณผล)

(ลงชื่อ).....ผู้รับจ้าง
(นายปพนวัฒน์ อธิหิรัญนรภัทร์)

ต้นฉบับ

สัญญานี้ทำขึ้นเป็นสองฉบับ มีข้อความถูกต้องตรงกัน คู่สัญญาได้อ่านและเข้าใจข้อความ โดยละเอียดตลอดแล้ว จึงได้ลงลายมือชื่อ พร้อมทั้งประทับตรา (ถ้ามี) ไว้เป็นสำคัญต่อหน้าพยาน และคู่สัญญาต่างยึดถือไว้ฝ่ายละหนึ่งฉบับ

(ลงชื่อ).....ผู้ว่าจ้าง

(นายอาทิตย์ คูณผล)

(ลงชื่อ).....ผู้รับจ้าง

(นายปพนวัฒน์ อธิหิรัญนรภัทร์)

(ลงชื่อ).....พยาน

(นายไพโรจน์ ทองพุ)

(ลงชื่อ).....พยาน

(นายคเณศศักดิ์ กุลพร)

เลขที่โครงการ ๖๙๐๙๙๑๐๒๖๕๙

เลขคุมสัญญา ๖๙๐๙๒๒๐๑๙๖๑๒

ต้นฉบับ

โครงการปรับปรุงอาคารลานพักคอยผู้ปกครอง

โรงเรียนเทศบาล 2 หนองบัว

เป็นแบบแปลนประกอบสัญญาจ้าง เลขที่ ทน.อบ. 301 /2569

ลงวันที่ 18 เม.ย. 2569

(ลงชื่อ).....ผู้ว่าจ้าง

(ลงชื่อ).....ผู้รับจ้าง

(ลงชื่อ).....พยาน

(ลงชื่อ).....พยาน

(นางสาวอาร์มาปี เชลอง)

นักจัดการงานทั่วไปปฏิบัติการ

รายการประกอบแบบ ต้นฉบับ

1. ระดับ ระยะ ขนาด

- ระดับ + 0.00 ให้ถือเอาระดับถนน / ลานรอบอาคารเดิม ส่วนระดับต่างๆ ให้ถือเอาตามแบบสถาปัตยกรรม
- ระยะและขนาดที่กำหนดในแบบเป็นระบบเมตริก (เมตร) ห้ามวัดโดยไม้บรรทัด สเกล หรือตลับเมตร กรณีที่แบบขัดแย้งกัน ให้ถือเอาตามแบบขยายเป็นเกณฑ์ตัดสิน ระยะต่างๆ ให้ถือเอาตัวเลขเป็นสำคัญ และกรณีที่มีปัญหาที่จะต้องดำเนินการแก้ไข ต้องแจ้งให้ผู้ควบคุมงานหรือคณะกรรมการตรวจรับพัสดุพิจารณาตัดสิน ห้ามแก้ปัญหาก่อนแจ้งผู้ควบคุมงานทราบ

2. งานปักผัง

- ผู้รับจ้างจะต้องทำการปักผังอาคาร โดยได้รับการตรวจสอบจากช่างควบคุมงานเสียก่อน และจะต้องหาจุดควบคุมอ้างอิงเพื่อความถูกต้องของการวางผัง วางแนวทำระดับ ตรวจสอบแนวระยะก่อนทำการขุดหลุมฐานราก ผู้รับจ้างจะต้องแจ้งต่อช่างควบคุมงานตรวจสอบให้ถูกต้อง ก่อนดำเนินการต่อไป
- ในกรณีที่มีการขัดแย้งในเรื่องขนาดหรือในเรื่องอื่นๆ ผู้รับจ้างต้องแจ้งช่างควบคุมงานเสนอคณะกรรมการตรวจรับพัสดุพิจารณาหากดำเนินการไปก่อน และปรากฏว่ามีการขัดแย้งกับระดับแนวศูนย์กลาง หรือโครงสร้างส่วนใดๆก็ดี จนต้องมีการพิจารณาให้แก้ไข ค่าใช้จ่ายต่างๆในการแก้ปัญหานั้น ผู้รับจ้างจะต้องออกค่าใช้จ่ายเองทั้งหมด

3. การทำฐานราก

- ผู้รับจ้างต้องทำการขุดหลุม ตัดหัวเสา ให้ได้ระดับเดียวกันกับแบบแปลนก่อสร้างที่กำหนดไว้ และปรับระดับก้นหลุมให้เรียบร้อย
- กรณีที่ต้องมีการป้องกันความเสียหายที่อาจจะเกิดขึ้นกับสิ่งก่อสร้างที่อยู่ข้างเคียง โดยใช้วิธีการตอก SHEET PILE หรือวิธีการอื่นใดๆ ก่อนทำการขุดฐานราก

4. คุณสมบัติคอนกรีต

- คอนกรีตโครงสร้างผสมด้วยปูนซีเมนต์ปอร์ตแลนด์ประเภทที่ 1 ปริมาณไม่น้อยกว่า 300 กก./ลบ.ม. กำลังอัดประลัยไม่น้อยกว่า 240 กก./ตร.ซม. (ทดสอบกำลังอัดแท่งตัวอย่างลูกบาศก์คอนกรีต ขนาด 0.15x0.15x0.15 ม. ที่อายุ 28 วัน หรือทดสอบกำลังอัดแท่งตัวอย่างลูกบาศก์คอนกรีตขนาด 0.15x0.15x0.15 ม. ที่อายุ 14 วัน ที่กำลังอัดประลัยไม่น้อยกว่า 240 กก./ตร.ซม.)
- คอนกรีตหยาบ 1 : 3 : 5 ปริมาณซีเมนต์ไม่น้อยกว่า 260 กก./ลบ.ม.
- ปูนซีเมนต์ที่ใช้ผสมคอนกรีตโครงสร้างจะต้องเป็นปูนซีเมนต์ปอร์ตแลนด์ เช่น ตราช้าง ตราเพชร หรือเทียบเท่า โดยจะต้องเก็บรักษาไว้อย่างดี ไม่ถูกน้ำหรือจับเป็นก้อน ในกรณีที่ต้องถอดแบบเร็วกว่ากำหนด จะต้องใช้ปูนซีเมนต์ซูเปอร์ และก่อนที่จะใช้ต้องแจ้งให้ช่างคุมงานทราบก่อนทุกครั้ง
- คอนกรีตที่ผสมด้วยเครื่องผสมคอนกรีต ในการผสมครั้งหนึ่งๆ จะต้องใช้เวลาในการผสม ไม่น้อยกว่า 2 นาที คอนกรีตที่เริ่มเซตตัวแล้ว จะนำมาปรับปรุงผสมใหม่หรือด้วยวิธีใดๆ เพื่อนำมาใช้ใหม่ไม่ได้ นอกจากจะใช้เทคอนกรีตหยาบเท่านั้น
- การเทคอนกรีตจะต้องเทติดต่อกันโดยคอนกรีตจะต้องได้รับการกระทุ้งด้วยเครื่องเขย่าคอนกรีต
- การเทคอนกรีตจะต้องเทติดต่อกันโดยคอนกรีตจะต้องได้รับการกระทุ้งด้วยเครื่องเขย่าคอนกรีต

5. เหล็กเสริมคอนกรีต

- จะต้องเป็นเหล็กเส้นใหม่ที่ไม่เคยผ่านการใช้งานมาก่อน การทาบเหล็กจะต้องมีระยะไม่ต่ำกว่า 40 เท่าของเส้นผ่าศูนย์กลางของเหล็กทาบนั้น ทั้งนี้ควรหลีกเลี่ยงการทาบเหล็กในตำแหน่งเดียวกันมากจนทำให้เทคอนกรีตลำบาก
- การต่อเหล็กที่คานหรือพื้นให้เป็นไปตามหลักเกณฑ์ต่างๆ ดังนี้
  - เหล็กล่างในคานและพื้น ค.ส.ล. ห้ามต่อบริเวณช่วงกลาง จะต่อได้บริเวณช่วงปลายคานหรือปลายช่วงพื้น
  - เหล็กบนคานต่อได้บริเวณช่วงกลางคาน ห้ามต่อใกล้บริเวณเสา
  - เหล็กบนพื้นและเหล็กคานยื่นหูช้าง ห้ามต่อตลอดความยาวของเหล็ก
  - เหล็กเสริมเสา ให้ต่อที่พื้นชั้นถัดไป โดยให้เหล็กเสริมเสาชั้นล่างขึ้นไปเหลื่อมกับเหล็กเสริมเสาชั้นบนไม่น้อยกว่า 75 ซม.
  - เหล็กเส้นกลม 6 มม. และ 9 มม. ใช้ชั้น SR 24 เหล็กเสริมข้ออ้อยต้องมีกำลังคลากไม่ต่ำกว่า SD 40 (4,000 กก./ตร.ซม.)
  - กรณีเหล็กเสริมคานมีหลายชั้น ระยะห่างระหว่างเหล็กเสริมแต่ละชั้นจะต้องไม่เกิน 3 ซม.
  - ในกรณีที่มีการต่อเหล็กโดยวิธีการเชื่อมด้วยลวดเชื่อมจะต้องมีการทดสอบการต้านทานแรงดึดดูดของจุดเชื่อมนั้นด้วย ทั้งนี้จะต้องขึ้นอยู่กับดุลยพินิจของช่างควบคุมงาน

6. ไม้แบบ

- ไม้แบบประกอบช้างเสา, ช้างคาน ถ้าใช้ไม้แปรรูปจะต้องมีความหนาไม่น้อยกว่า 1' ถ้าใช้ไม้อัดจะต้องมีความหนาไม่น้อยกว่า 10 มม. และต้องมีไม้ประกับเพื่อความแข็งแรง
- การถอดแบบช้างเสา ช้างคาน จะถอดได้เมื่อเทคอนกรีตอายุครบ 48 ชม. ส่วนไม้แบบท้องพื้น และท้องคานจะถอดได้เมื่อคอนกรีตอายุครบ 21 วัน

7. งานผนัง

- ผนัง/ส่วนโครงสร้าง เมื่อทำการฉาบปูนแล้ว ต้องได้แนวเรียบ ตรง ได้ดิ่ง-ฉาก มีผิวเรียบสม่ำเสมอ ทั่วทั้งผนัง
- ปูนซีเมนต์สำหรับก่อผนังอิฐมอญ ปูนฉาบ ให้ใช้ซิลิการ์ซีเมนต์ เช่น ตราเสือ หรือเทียบเท่า
- ผนังก่ออิฐครึ่งแผ่นพื้นที่เกิน 6 ตร.ม ให้มีเสาเอ็น-ทับหลังยึด ทุกช่วงเสาที่ระยะเกิน 2.00 ม. และสูงเกิน 2.00 ม. ทุกผนังชนกัน รอบวงกบประตู-หน้าต่าง หรือผนังก่ออิฐกันตก
- เสาเอ็น-ทับหลัง คสล. ใช้ปูนซีเมนต์ผสมปูนถุง ตราเสือ, นกอินทรีย์, TPI หรือเทียบเท่า ให้ขนาดไม่น้อยกว่า 0.10 ม. กว้างเท่ากับขนาดความหนาผนังก่ออิฐ (2 PB 6 มม. + RB 6 มม. @ 0.15 ม.)
- กรณีใช้ผนังก่ออิฐมวลเบาหนา 7.5 ซม. ให้ทำเสาเอ็นทับหลัง คสล.ทุกมุม และรัดรอบวงกบช่องเปิด เช่นเดียวกับอิฐมอญ ยกเว้นผนังหุ้มท่อ และกล่องเสาโชว์ที่มีความกว้างรวมกันทุกด้านไม่เกิน 1.50 ม. (ก่อสร้างตามมาตรฐานผู้ผลิต พร้อมติดตั้งแถบตะแกรงลวดกรงไก่ ตาสี่เหลี่ยม 4 หุน ทุกมุมช่องเปิด รอยต่อผนัง-เสา รอยเจาะร้อยสาย ร้อยท่องานระบบต่างๆ)
- ผนังก่ออิฐมวลเบา ให้ยึดริบผนังสี่ด้านติดกับโครงสร้างเสา คาน โดยรอบ (หากก่อลอยไม่ชนท้องคาน ต้องมีทับหลัง คสล.) ควรยึดผนังกับเสาหรือเอ็น คสล. ด้วยการตอกเหล็ก RB6 ยาว 0.20 ม. สลับซ้ายขวาทุกสองชั้นบล็อคตลอดแนว (@ 0.40 ม.)

8. วัสดุทั่วไป

- ปูนซีเมนต์สำหรับก่อ ปูนฉาบ ใช้ซิลิก้าซีเมนต์ เช่น ตราเสือ หรือเทียบเท่า
- ทรายเป็นทรายน้ำจืด ปราศจากสิ่งเจือปน ตามข้อกำหนดดังนี้
  - ทรายสำหรับเทคอนกรีต ใช้ทรายหยาบ
  - ทรายสำหรับปูนก่อ ใช้ทรายกลาง
  - ทรายสำหรับปูนฉาบ ใช้ทรายละเอียด
- หินจะต้องมีเม็ดแกร่ง ขนาดใหญ่เล็กคละเคล้ากัน สะอาด ปราศจากสิ่งเจือปน
- อิฐเป็นอิฐที่เผาสุกตลอดแผ่น ไม่บิดเบี้ยว เปราะหรือแตกหักง่าย
- การตวงทรายและหิน ต้องใช้กระบะที่มีขนาดมาตราฐาน
- โครงสร้างคอนกรีตเสริมเหล็ก ส่วนที่เป็นห้องน้ำ, หลังคา, รางน้ำ ให้ผสมน้ำยากันซึมในส่วนผสมคอนกรีตด้วย

9. งานสี / ผลิตภัณฑ์กันซึม

- สีใช้ผลิตภัณฑ์ของ ICI, TOA, Bager, JBP, Parmmastic, Captain, Jotun หรือเทียบเท่า
- ก่อนที่จะทาสี ต้องทำความสะอาดพื้นผิวที่จะทาเสียก่อน
- ผนังก่ออิฐฉาบปูนเรียบ, ผนัง ค.ส.ล. ฉาบปูนเรียบ ให้ใช้สีตามหลักเกณฑ์ ดังนี้
  - พื้นผิวภายนอก ใช้สีน้ำอะครีลิกหรือสีน้ำพลาสติกสำหรับทาภายนอก
  - พื้นผิวภายใน ใช้สีน้ำอะครีลิกหรือสีน้ำพลาสติกสำหรับทาภายใน
- ส่วนที่เป็นไม้ ทาด้วยสีน้ำมัน หรือสีอะครีลิกสำหรับงานทาไม้, ส่วนที่เป็นเหล็กจะต้องทาสีกันสนิมรองพื้นก่อนทาสีจริง
- ก่อนทาสีจริง จะต้องทาสีรองพื้นก่อนทุกครั้ง ทาสีรองพื้น 1 เที่ยว ทาสีจริงทับหน้า 2 เที่ยว
- ผลิตภัณฑ์กันซึม น้ำยากันซึม น้ำยาประสานต่างๆ ให้ใช้ยี่ห้อ จระเข้ ,TOA ,เวเบอร์ ,Sika ,Lanko หรือเทียบเท่า

10. งานระบบสุขาภิบาล

- การเดินท่อแบบฝังผนังเป็นหลัก ท่อน้ำทิ้งเดินใต้พื้น การติดตั้งและความลาดเอียงให้เป็นไปตามมาตรฐานการประปาส่วนภูมิภาค
- ผู้รับจ้างจะต้องทำการเชื่อมต่อระบบท่อน้ำประปาของอาคาร จนใช้การได้ตามวัตถุประสงค์
- ท่อน้ำประปา ใช้ PVC ชั้น 13.5 โดยท่อเมนประปา ขนาด 1', ท่อน้ำประปาย่อยเข้าสุขภัณฑ์ ขนาด 1/2'
- ท่อน้ำเสียใช้ PVC ชั้น 13.5 โดยท่อน้ำเสียฝังหนัง ขนาด 2', ท่อน้ำเสียรวม ขนาด 2 1/2' (ท่อน้ำเสียแบบเดินลอยหรือฝังใต้ดิน ใช้ PVC ชั้น 8.5)
- ท่อน้ำโสโครก ใช้ PVC. ชั้น 8.5 ขนาด 4', ท่อระบายอากาศ ขนาด 2'
- ความลาดเอียง ท่อน้ำเสีย 2' ไม่น้อยกว่า 1 : 100, ท่อน้ำโสโครก 4' ไม่น้อยกว่า 1 : 50
- ระบบท่อน้ำเสียและโดยเฉพาะท่อน้ำโสโครก ห้ามใช้ข้อต่อ 90 องศา ให้ใช้ข้อต่อ ข้องอ ขอโค้ง 45 องศาเพื่อติด
- งานเดินท่อ ให้ติดตั้งอุปกรณ์และเหล็กยึดท่อ ตามมาตรฐานงานเดินท่อระบบสุขาภิบาลให้เรียบร้อย แข็งแรง

11. งานระบบไฟฟ้า

- การติดตั้งไฟฟ้าให้เป็นไปตามมาตราฐานของการไฟฟ้า อุปกรณ์ไฟฟ้าใช้ผลิตภัณฑ์ที่ได้ มอก. เช่น NATIONAL, PANASONIC, PHILIPS, HACO หรือเทียบเท่า

หมายเหตุ

- ต้องใช้ช่างฝีมือที่มีความรู้ความชำนาญและมีประสบการณ์ มาปฏิบัติงานในการก่อสร้าง ให้ได้งานที่มีคุณภาพนี้มีมาตรฐานถูกต้อง ตรงตามหลักวิชาช่าง

เทศบาลนครอุบลราชธานี

ส่วนควบคุมการก่อสร้าง
สำนักช่าง เทศบาลนครอุบลราชธานี

การแก้ไข		
ครั้งที่	วันที่	ผู้แก้ไข

สำรวจ
(นายนัฐพล จันทรักษา)
ผู้ช่วยนายช่างเขียนแบบ

เขียนแบบ
(นายวิศรุต ดวงแก้ว)
ผู้ช่วยสถาปนิก

ตรวจ
(นายณรงค์ฤทธิ์ ทองแสง)
สถาปนิกชำนาญการ

ตรวจ
(นายวิษณุ สุระชัย)
วิศวกรโยธาชำนาญการ

เห็นชอบ
(นายวัฒนา สมลา)
หัวหน้าฝ่ายควบคุมการก่อสร้าง

เห็นชอบ
(นายสมภาร พายุบุตร)
ผอ.ส่วนควบคุมการก่อสร้างอาคารและผังเมือง

เห็นชอบ
(นายสมภาร พายุบุตร)
ผู้อำนวยการส่วนควบคุมการก่อสร้างฯ รักษาราชการแทน
ผู้อำนวยการสำนักช่าง

เห็นชอบ
(นายญาณวุฒิ เพทายพนาภิจ)
ปลัดเทศบาลนครอุบลราชธานี

อนุมัติ
(นายสตภัน แก้วสง่า)
รองนายกเทศมนตรี ปฏิบัติราชการแทน
นายกเทศมนตรีนครอุบลราชธานี

ปรับปรุงอาคารสำนักงานคอยผู้ปกครอง
โรงเรียนเทศบาล 2 หนองบัว

สถานที่ ผู้ว่าจ้าง
โรงเรียนเทศบาล 2 หนองบัว
ต.ในเมือง อ.เมือง จ.อุบลราชธานี

แบบแสดง พยาน
พยาน

รายการประกอบแบบ

แบบเลขที่	แบบแผ่นที่
ช.47/69	01

เมื่อแปลนประกอบสัญญาจ้าง เลขที่ 18 ก.ย. 2569
ลงวันที่ 18 ก.ย. 2569
(ลงชื่อ)
(ลงชื่อ)
(ลงชื่อ)
(นางสาวอาร์มานี่ เซลอง)
นักวิชาการงานทั่วไปปฏิบัติการ

ต้นฉบับ

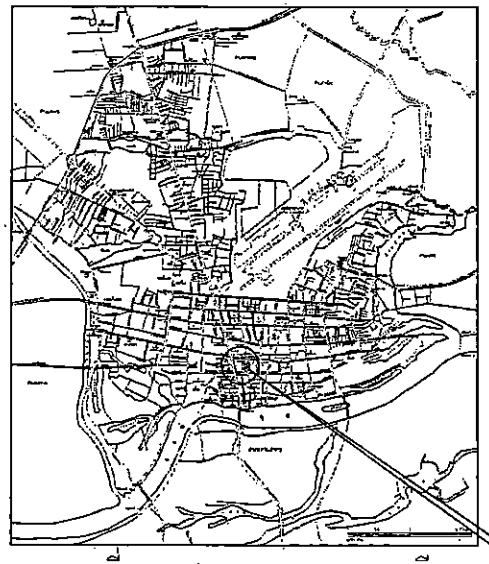

แผนที่เขตเทศบาลนครอุบลราชธานี

SCALE NO SCALE

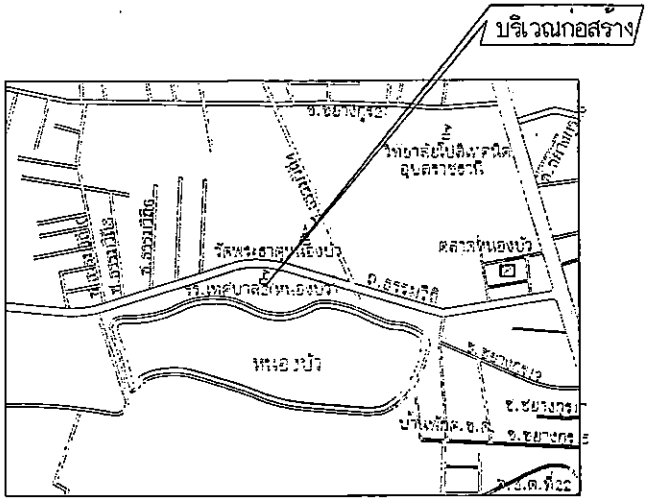

ผังบริเวณก่อสร้าง

SCALE NTS

NORTH

ข้อกำหนดการส่งงาน

1. ผู้รับจ้าง จะต้องสำรวจปริมาณงานที่สามารถตรวจสอบงานก่อสร้างจริงได้อย่างละเอียด และนำเสนอคณะกรรมการตรวจรับพัสดุ
2. ผู้รับจ้างจะต้องนำผลการทดสอบวัสดุ, สำเนาใบรับรองผลิตภัณฑ์อุตสาหกรรมอื่นๆ ที่กำหนดไว้ในรูปแบบการก่อสร้าง นำเสนอคณะกรรมการฯ พร้อมหนังสือส่งงานของผู้รับจ้าง ทุกงวดงานที่มีการใช้วัสดุการก่อสร้างดังกล่าว
3. ก่อนเข้าดำเนินการก่อสร้าง ผู้รับจ้างต้องทำการสำรวจบริเวณก่อสร้างแล้วทำ SHOP DRAWING เพื่อหาปริมาณงานรวมทั้งหมดที่ก่อสร้างได้จริง พร้อมทั้งสำรวจค่าระดับของงานเพื่อนำมากำหนดแนวและระดับของอาคารและองค์ประกอบต่างๆ หากพบปัญหาข้อขัดแย้งใดๆ ให้แจ้งผู้ควบคุมงานเสนอต่อคณะกรรมการตรวจรับพัสดุ เพื่อพิจารณา ทั้งนี้ให้อยู่ในดุลยพินิจของคณะกรรมการฯ ในการปรับแก้ไขงาน ตามความเหมาะสมโดยยึดถือ ประโยชน์ของราชการเป็นหลัก
4. ผู้รับจ้างจะต้องติดตั้งป้ายแสดงรายละเอียดโครงการ, เครื่องหมายแสดงเขตก่อสร้าง, เครื่องหมายกำหนดการจราจร, ป้ายสัญญาณเตือน/บังคับ เพื่อป้องกันอันตรายจากอุบัติเหตุขณะก่อสร้าง ตามที่ช่างควบคุมงานหรือคณะกรรมการฯ กำหนด และติดตั้งป้ายถาวรหลังดำเนินงานโครงการแล้วเสร็จ ให้เรียบร้อย
5. กรณีข้อกำหนดแบบรูป หรือรายการราคาขัดแย้งกัน หรือไม่สามารถก่อสร้างได้ตามแบบรูปรายการ ให้ปรึกษาช่างควบคุมงาน และคณะกรรมการฯ โดยยึดถือข้อวินิจฉัยและดุลยพินิจของคณะกรรมการฯ ในการปรับแก้ไขงาน โดยยึดถือประโยชน์ของราชการเป็นที่สิ้นสุด
6. กรณีพบอุปสรรคในงานใต้ดิน นอกเหนือจากแบบแปลนก่อสร้าง ผู้รับจ้างจะต้องดำเนินการแก้ไขปัญหาอุปสรรค เพื่อให้การทำงานดำเนินการต่อไปได้
7. ให้ผู้รับจ้างเสนอเอกสารนำเสนอสินค้า(แคตตาล็อค) หรือตัวอย่างวัสดุที่จำเป็นในงานโครงการ เช่น เหล็กรูปพรรณ คอนกรีตหลังคาเหล็กรีดลอนพร้อมฉนวน PU กระเบื้องเซรามิก สายไฟฟ้า สี หรืออื่นๆให้คณะกรรมการตรวจรับพัสดุ พิจารณาอนุมัติก่อนลงมือดำเนินการก่อสร้าง
8. ระยะเวลาการทดสอบวัสดุ ให้ถือรวมอยู่ในสัญญาจ้าง

รายละเอียดโครงการ

- ปรับปรุงพื้นที่หัวคอยผู้ปกครองเดิมและเพิ่มพื้นที่ใช้สอยใหม่ พื้นที่รวมไม่น้อยกว่า 124 ตร.ม.
- งานอื่น ๆ ตามแบบแปลนเทศบาลนครอุบลราชธานี

เทศบาลนครอุบลราชธานี จังหวัดอุบลราชธานี

แบบแปลนประกอบสัญญาจ้าง เลขที่ ทน.อบ. 307/2569

วันที่ 18 ก.ย. 2569

สั่งจ่าย

(ลงชื่อ).....ผู้รับจ้าง

(ลงชื่อ).....ผู้รับจ้าง

(ลงชื่อ).....พยาน

(ลงชื่อ).....พยาน

(นางสาวลาวาลี เชลอ)

นักจัด... ...ปฏิบัติการ

ส่วนควบคุมการก่อสร้าง
สำนักช่าง เทศบาลนครอุบลราชธานี

การแก้ไข

ครั้งที่	วันที่	ผู้แก้ไข

สำรวจ (นายนัฐพล จันทร์กษา) ผู้ช่วยนายช่างเขียนแบบ

เขียนแบบ (นายวิศรุต ดวงแก้ว) ผู้ช่วยสถาปนิก

ตรวจ (นายณรงค์ฤทธิ์ ทองแสง) สถาปนิกชำนาญการ

ตรวจ (นายวิษณุ สุระชัย) วิศวกรโยธาชำนาญการ

เห็นชอบ (นายวัฒนา สมลุ) หัวหน้าฝ่ายควบคุมการก่อสร้าง

เห็นชอบ (นายสมการ พายุบุตร) ผอ.ส่วนควบคุมการก่อสร้างอาคารและผังเมือง

เห็นชอบ (นายสมการ พายุบุตร) ผู้อำนวยการส่วนควบคุมการก่อสร้างอาคารและผังเมือง รักษาราชการแทน ผู้อำนวยการกองช่าง

เห็นชอบ (นายญาณวุฒิ โพทายพนากิจ) ปลัดเทศบาลนครอุบลราชธานี

อนุมัติ (นายเกียรติ แก้วสง่า) รองนายกเทศมนตรี ปฏิบัติราชการแทน นายกเทศมนตรีนครอุบลราชธานี

โครงการ : ปรับปรุงอาคารลานพักคอยผู้ปกครอง โรงเรียนเทศบาล 2 หนองบัว

สถานที่ : โรงเรียนเทศบาล 2 หนองบัว ต.ในเมือง อ.เมือง จ.อุบลราชธานี

แบบเลขที่ : แผนที่โดยสังเขป ข้อกำหนดการส่งงาน แบบขยายป้ายโครงการ

แบบเลขที่	แบบแผ่นที่
ธ.47/69	02

ต้นฉบับ

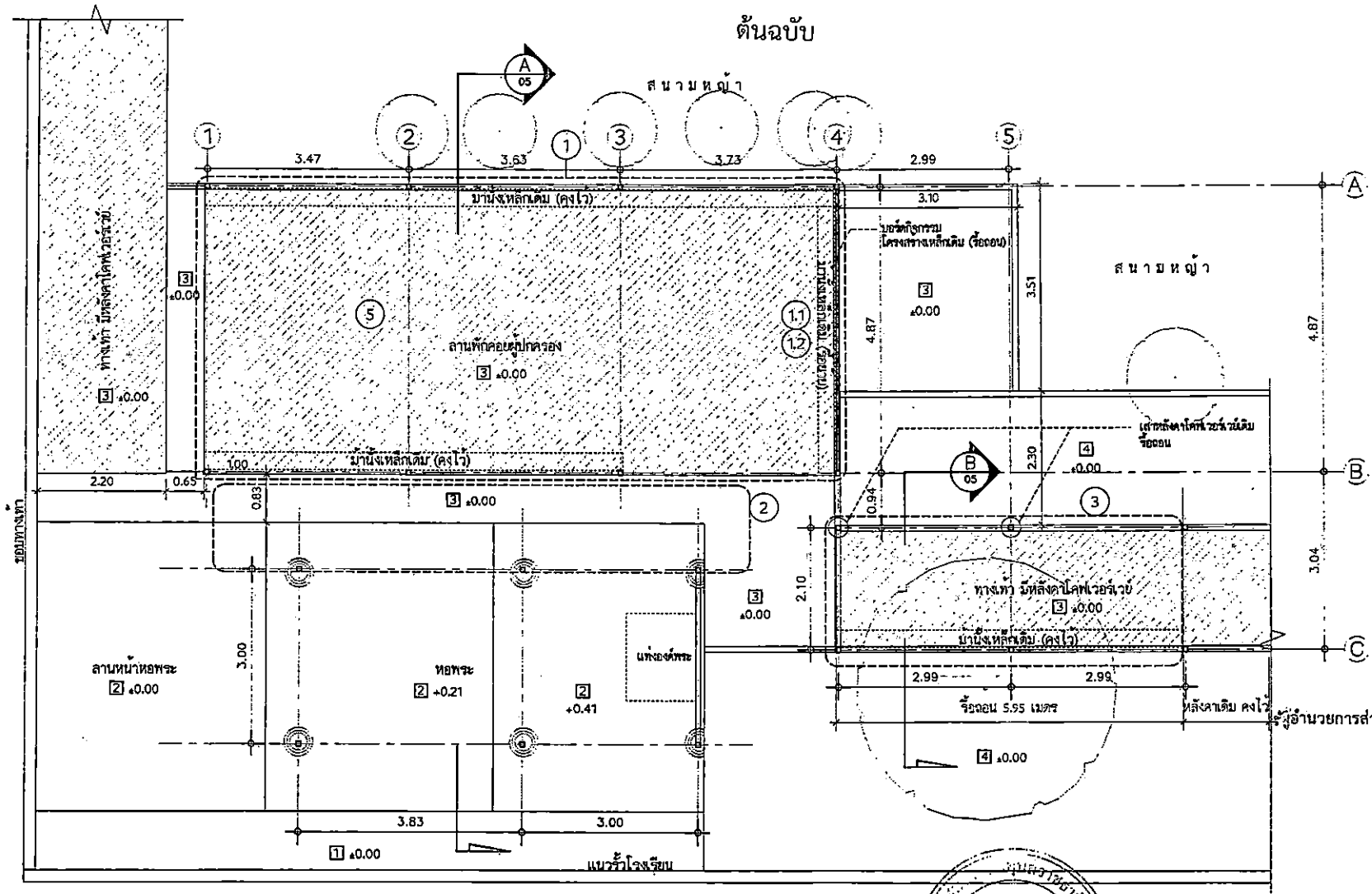

สัญลักษณ์

1. พื้น ค.ส.ล. ขัดหยาบเดิม
2. พื้นปูกระเบื้องเซรามิค ขนาด 0.30x0.30 ม. เดิม
3. พื้นปูบล็อกคอนกรีต ขนาด 0.30x0.30 ม. เดิม
4. พื้นปูบล็อกคอนกรีตรูปตัวไอ ขนาด 0.165x0.20x0.06 ม. เดิม

รายการรื้อถอน

1. รื้อถอนหลังคาเหล็กรีดลอนพร้อมโครงหลังคาเหล็กทรงโค้ง 2 ตอนเดิม / คงไว้เฉพาะเสาเหล็ก ☑ 3"X3" รื้อถอง พัดลมโคจร จำนวน 6 ชุด และโคมไฟส่องสว่าง จำนวน 6 ชุด เดิม
1.1. รื้อถอนผนังแผ่นบอร์ดโครงคร่าวเหล็กเดิม
1.2. รื้อย้าย ม้านั่งเหล็กเดิม ,แล้วย้ายไปติดตั้งใหม่พร้อมทาสีใหม่ เมื่อผนังบอร์ดกิจกรรมใหม่ แล้วเสร็จ
2. รื้อถอนเชิงชาย ,ตัดแต่งปั้นลม ,รื้อถอนหลังคาเหล็กรีดลอนพร้อมโครงหลังคาเหล็กทรงไทยเดิม บริเวณตั้งแต่เชิงชายจนถึงอะเสหัวเสา / อะเสหัวเสาเดิม คงไว้
3. รื้อถอนหลังคาเหล็กรีดลอนพร้อมโครงหลังคาเหล็กทรงโค้งเดิม / คงไว้เฉพาะเสาเหล็ก ☑ 3"X3" เดิม
4. รื้อถอนปูบล็อกคอนกรีตเดิม พื้นที่รวมไม่น้อยกว่า 118 ตร.ม.
4.1. รื้อสกัดกระเบื้องเซรามิกเดิม พื้นที่รวมไม่น้อยกว่า 64 ตร.ม. (รวมแท่นองค์พระ)
5. ขนย้าย ชุดโต๊ะและม้านั่ง ค.ส.ล. เดิม จำนวน 7 ชุด

แปลนเดิม : แสดงงานรื้อถอน (1) 1 : 75

ตามแปลนประกอบสัญญาจาง เลขที่ ทน.อบ.307/2569

ลงวันที่ 18 กย. 2569

(ลงชื่อ).....

(ลงชื่อ).....

(ลงชื่อ).....

(ลงชื่อ).....

(นางสาวอาร์มานี่ เซลอง)
นักจัดการงานทั่วไปปฏิบัติการ

ส่วนควบคุมการก่อสร้าง
สำนักช่าง เทศบาลนครอุบลราชธานี

การแก้ไข

ครั้งที่	วันที่	ผู้แก้ไข

สำรวจ (นายนัฐพล จันทรักษา) ผู้ช่วยนายช่างเขียนแบบ

เขียนแบบ (นายวิศรุต ดวงแก้ว) ผู้ช่วยสถาปนิก

ตรวจ (นายณรงค์ฤทธิ์ ทองแสง) สถาปนิกชำนาญการ

ตรวจ (นายวิษณุ สุระชัย) วิศวกรโยธาชำนาญการ

เห็นชอบ (นายวัฒนา สมลา) หัวหน้าฝ่ายควบคุมการก่อสร้าง

เห็นชอบ (นายสมการ พายุบุตร) ผอ.ส่วนควบคุมการก่อสร้างอาคารและผังเมือง

เห็นชอบ (นายสมการ พายุบุตร) รัฐอำนวยการส่วนควบคุมการก่อสร้างฯ รักษาราชการแทน ผู้อำนวยการสำนักช่าง

เห็นชอบ (นายญาณวุฒิ เพทายพนากิจ) ปลัดเทศบาลนครอุบลราชธานี

อนุมัติ (นายอดภัน แก้วสง่า) รองนายกเทศมนตรี ปฏิบัติราชการแทน นายกเทศมนตรีนครอุบลราชธานี

โครงการ : ปรับปรุงอาคารลานพักคอยผู้ปกครอง โรงเรียนเทศบาล 2 หนองบัว

สถานที่ : โรงเรียนเทศบาล 2 หนองบัว ต.ในเมือง อ.เมือง จ.อุบลราชธานี

แบบแสดง : พยาน

แปลนเดิม : แสดงงานรื้อถอน (1)

แบบเลขที่	แบบแผ่นที่
ธ.47/69	03

ต้นฉบับ

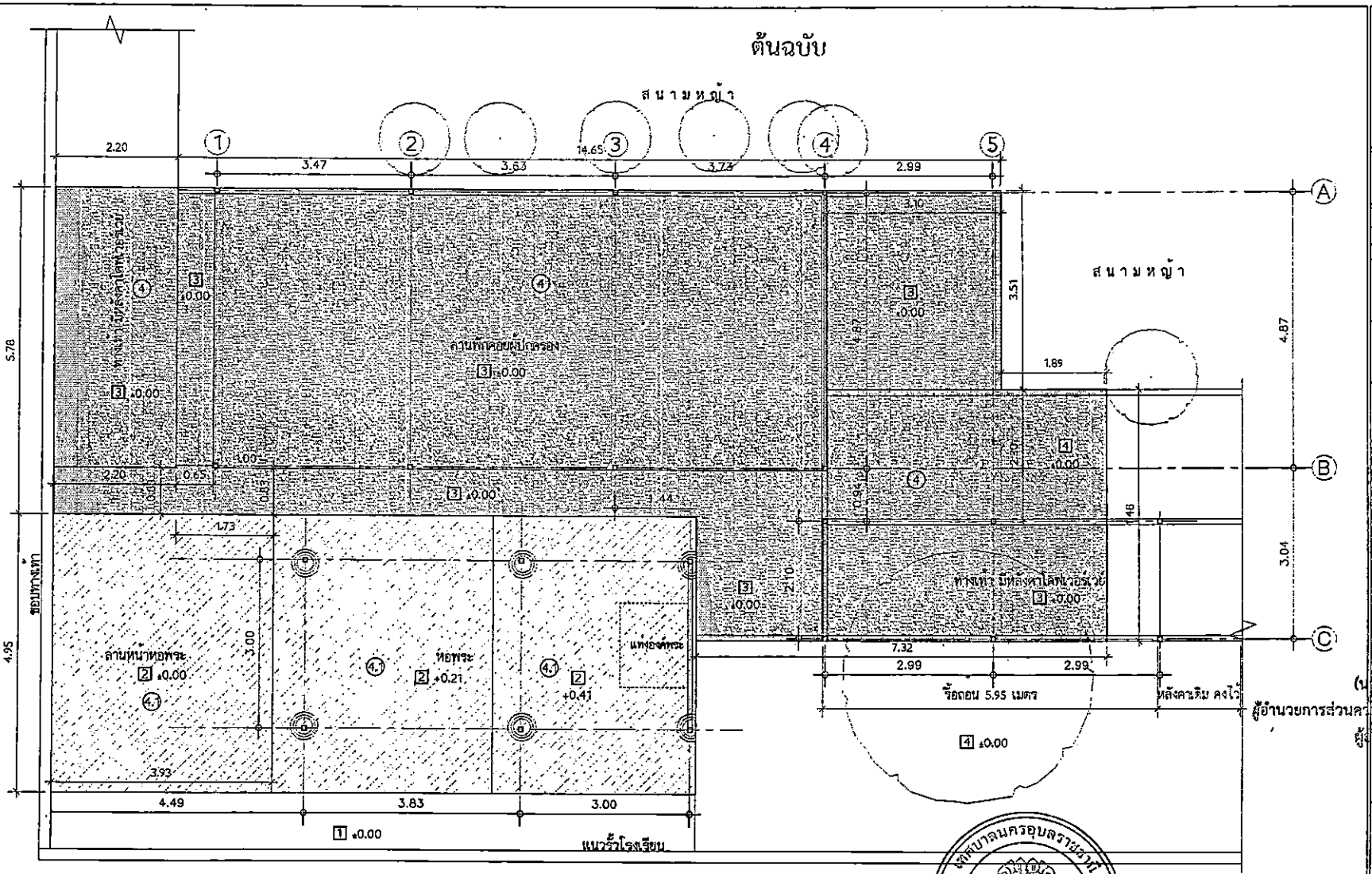

สัญลักษณ์

1. พื้น ค.ส.ล. ขัดหยาบเดิม
2. พื้นปูกระเบื้องเซรามิค ขนาด 0.30x0.30 ม. เดิม
3. พื้นปูบล็อกคอนกรีต ขนาด 0.30x0.30 ม. เดิม
4. พื้นปูบล็อกคอนกรีตรูปตัวไข่ ขนาด 0.165x0.20x0.06 ม. เดิม

รายการรื้อถอน

1. รื้อถอนหลังคาเหล็กรีดลอนพร้อมโครงหลังคาเหล็กทรงโค้ง 2 ตอนเดิม / คงไว้เฉพาะเสาเหล็ก รื้อกอง พัดลมโคจร จำนวน 6 ชุด และโคมไฟส่องสว่าง จำนวน 6 ชุด เดิม
1.1 รื้อถอนผนังแผ่นบอร์ดโครงคร่าวเหล็กเดิม
1.2 รื้อย้าย ม้านั่งเหล็กเดิม แล้วย้ายไปติดตั้งใหม่พร้อมทาสีใหม่ เมื่อผนังบอร์ดกิจกรรมใหม่ แล้วเสร็จ
2. รื้อถอนเชิงชาย ,ตัดแต่งปั้นลม ,รื้อถอนหลังคาเหล็กรีดลอนพร้อมโครงหลังคาเหล็กทรงไทยเดิม บริเวณตั้งแต่เชิงชายจนถึงอะเสหัวเสา / อะเสหัวเสาเดิม คงไว้
3. รื้อถอนหลังคาเหล็กรีดลอนพร้อมโครงหลังคาเหล็กทรงโค้งเดิม / คงไว้เฉพาะเสาเหล็ก ⌀ 3"x3" เดิม
4. รื้อถอนปูบล็อกคอนกรีตเดิม พื้นที่รวมไม่น้อยกว่า 118 ตร.ม.
4.1 รื้อสกัดกระเบื้องเซรามิกเดิม พื้นที่รวมไม่น้อยกว่า 64 ตร.ม. (รวมแท่นองค์พระ)
5. ขนย้าย ชุดโต๊ะและม้านั่ง ค.ส.ล. เดิม จำนวน 7 ชุด

แปลนเดิม : แสดงงานรื้อถอน (2) | 1 : 75

ตามแบบแปลนประกอบสัญญาจ้าง เลขที่ ท.น.อบ.วง/ปีงบ

วันที่ 18 กย. 2569

(ลงชื่อ).....

(ลงชื่อ).....

(ลงชื่อ).....

(ลงชื่อ).....

(นางสาวอารีมานี เซลอง)
นักจัดการงานทั่วไปปฏิบัติการ

(นายสมภาร พายุบุตร)
ผู้อำนวยการส่วนควบคุมการก่อสร้างฯ รักษาราชการแทน
ผู้อำนวยการสำนักการช่าง

(นายญาณวุฒิ (ทศพรพนากิจ)
ปลัดเทศบาลนครอุบลราชธานี

(นายศุภลิน แก้วสง่า)
รองนายกเทศมนตรี ปฏิบัติราชการแทน
นายกเทศมนตรีนครอุบลราชธานี

โครงการ	ปรับปรุงอาคารลานพักคอยผู้ปกครอง โรงเรียนเทศบาล 2 หนองบัว
แผนที่ก่อสร้าง	โรงเรียนเทศบาล 2 หนองบัว ต.ในเมือง อ.เมือง จ.อุบลราชธานี
แผนที่	พยาน
แผ่นที่	แปลนเดิม : แสดงงานรื้อถอน (2)

แบบเลขที่	แบบแผ่นที่
847/69	04

ส่วนควบคุมการก่อสร้าง
สำนักช่าง เทศบาลนครอุบลราชธานี

การแก้ไข		
ครั้งที่	วันที่	ผู้แก้ไข

สำรวจ (นายปัฐพล จันทร์ลักษา) ผู้ช่วยนายช่างเขียนแบบ

เขียนแบบ (นายวีศรุต ทองแก้ว) ผู้ช่วยสถาปนิก

ตรวจ (นายณรงค์ฤทธิ์ ทองแสง) สถาปนิกชำนาญการ

ตรวจ (นายวัชณ์ ธุระชย) วิศวกรโยธาชำนาญการ

เห็นชอบ (นายวสนา สมลา) หัวหน้าฝ่ายควบคุมการก่อสร้าง

เห็นชอบ (นายสมภาร พายุบุตร) ผอ.ส่วนควบคุมการก่อสร้างฯ รักษาราชการแทน ผู้อำนวยการสำนักการช่าง

เห็นชอบ (นายญาณวุฒิ (ทศพรพนากิจ) ปลัดเทศบาลนครอุบลราชธานี

อนุมัติ (นายศุภลิน แก้วสง่า) รองนายกเทศมนตรี ปฏิบัติราชการแทน นายกเทศมนตรีนครอุบลราชธานี

ต้นฉบับ

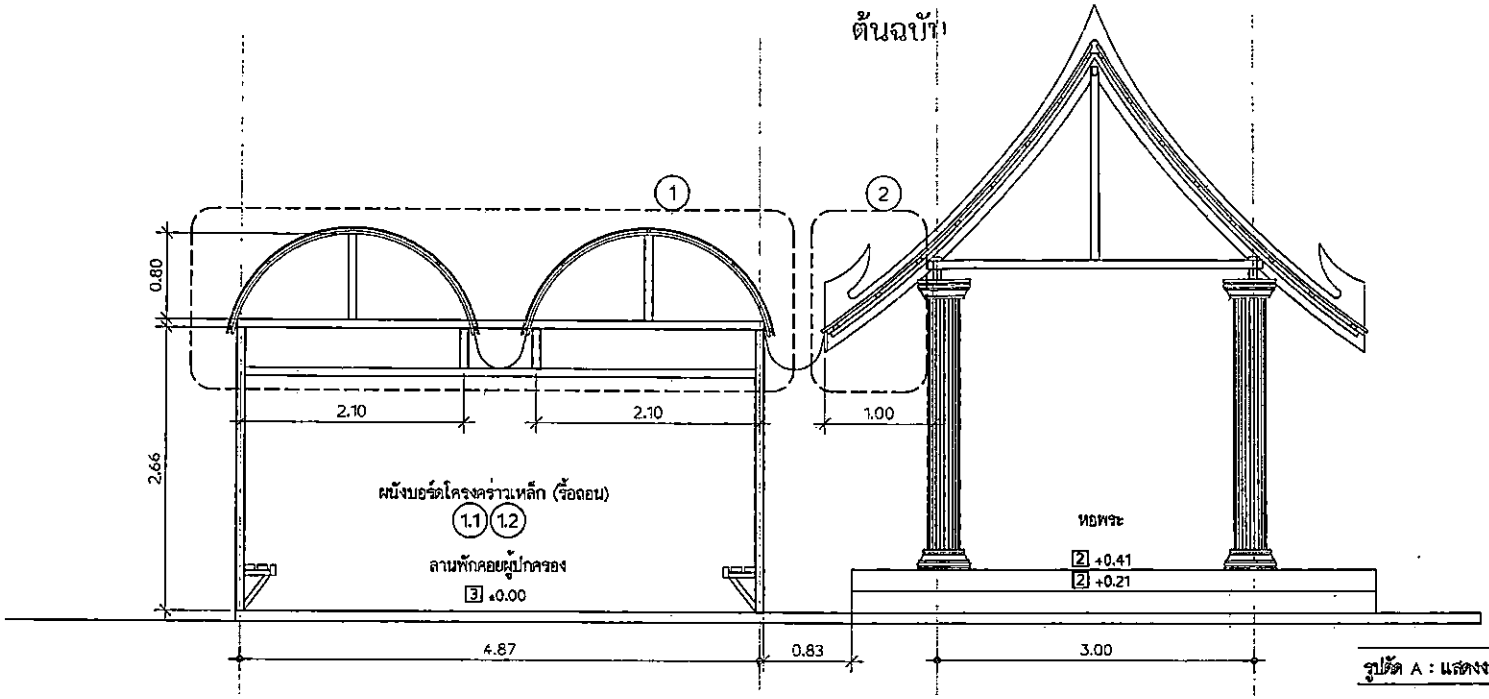

รูปตัด A : แสดงงานรื้อถอน | 1 : 50

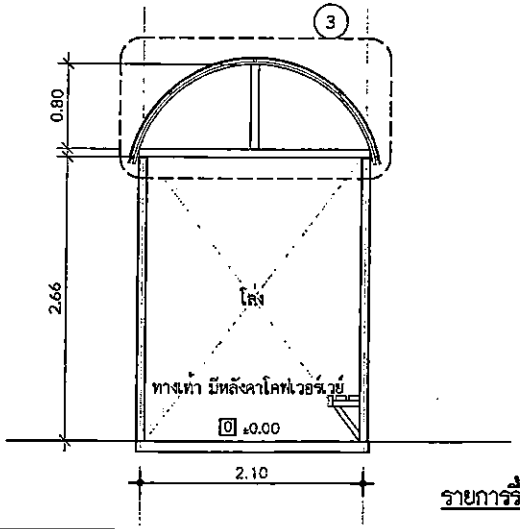

รูปตัด B : แสดงงานรื้อถอน | 1 : 50

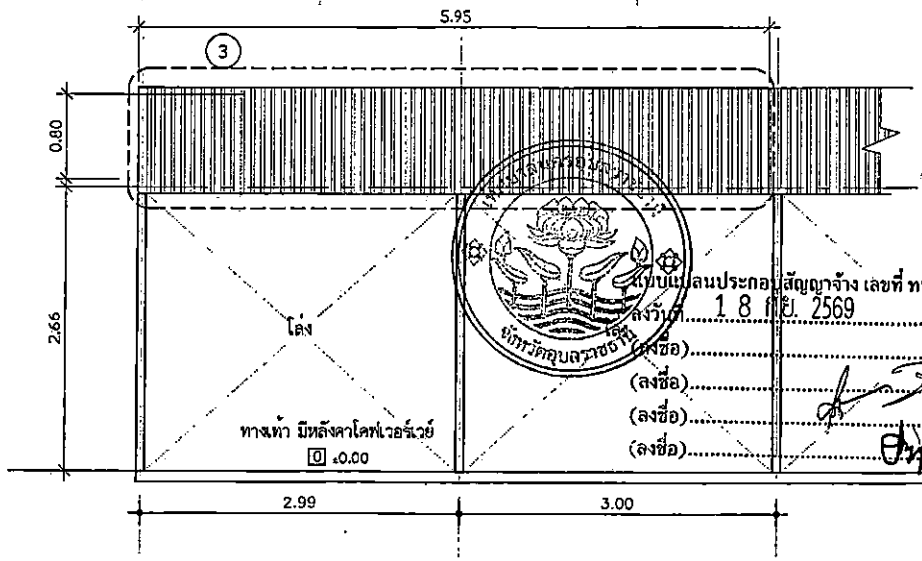

รูปด้าน : แสดงงานรื้อถอน | 1 : 50

รายการรื้อถอน

1. รื้อถอนหลังคาเหล็กรีดลอนพร้อมโครงหลังคาเหล็กทรงโค้ง 2 ตอนเดิม / คงไว้เฉพาะเสาเหล็ก ⊠ 3'X3' เดิม
   รื้อกอง พัดลมโคจร จำนวน 6 ชุด และโคมไฟส่องสว่าง จำนวน 6 ชุด เดิม
1.1. รื้อถอนผนังแผ่นบอร์ดโครงคร่าวเหล็กเดิม
2. รื้อถอนเชิงชาย ,ตัดแต่งปั้นลม ,รื้อถอนหลังคาเหล็กรีดลอนพร้อมโครงหลังคาเหล็กทรงไทยเดิม
   บริเวณตั้งแต่เชิงชายจนถึงอะเสหัวเสา / อะเสหัวเสาเดิม คงไว้
3. รื้อถอนหลังคาเหล็กรีดลอนพร้อมโครงหลังคาเหล็กทรงโค้งเดิม / คงไว้เฉพาะเสาเหล็ก ⊠ 3'X3' เดิม

แบบแปลนประกอบสัญญาจ้าง เลขที่ ทน.อบ. 509/2569
ลงวันที่ 18 ก.ย. 2569
(ลงชื่อ).....ผู้ว่าจ้าง
(ลงชื่อ).....ผู้รับจ้าง
(ลงชื่อ).....พยาน
(ลงชื่อ).....พยาน

(นางสาวอาร์มานี่ เซลอง)
นักจัดการงานทั่วไปปฏิบัติการ

ส่วนควบคุมการก่อสร้าง
สำนักช่าง เทศบาลนครอุบลราชธานี

การแก้ไข		
ครั้งที่	วันที่	ผู้แก้ไข

สำรวจ
(นายนัฐพล จันทรักษา)
ผู้ช่วยนายช่างเขียนแบบ

เขียนแบบ
(นายวิศรุต ดวงแก้ว)
ผู้ช่วยสถาปนิก

ตรวจ
(นายณรงค์ฤทธิ์ ทองแสง)
สถาปนิกชำนาญการ

ตรวจ
(นายวิษณุ สุระชัย)
วิศวกรโยธาชำนาญการ

เห็นชอบ
(นายวัฒนา สมลา)
หัวหน้าฝ่ายควบคุมการก่อสร้าง

เห็นชอบ
(นายสมภาร พายุบุตร)
ผอ.ส่วนควบคุมการก่อสร้างอาคารและผังเมือง

เห็นชอบ
(นายสมภาร พายุบุตร)
ผู้อำนวยการส่วนควบคุมการก่อสร้างฯ รักษาราชการแทน
ผู้อำนวยการสำนักช่าง

เห็นชอบ
(นายญาณวุฒิ เทพาพนากิจ)
ปลัดเทศบาลนครอุบลราชธานี

อนุมัติ
(นายกตกัน แก้วสง่า)
นายกเทศมนตรี ปฏิบัติราชการแทน
นายกเทศมนตรีนครอุบลราชธานี

โครงการ :
ปรับปรุงอาคารลานพักคอยผู้ปกครอง
โรงเรียนเทศบาล 2 หนองบัว

สถานที่ :
โรงเรียนเทศบาล 2 หนองบัว
ต.ในเมือง อ.เมือง จ.อุบลราชธานี

แบบแสดง :
รูปด้าน/รูปตัด : แสดงงานรื้อถอน

แบบเลขที่	แบบแผ่นที่
ธ.47/69	05

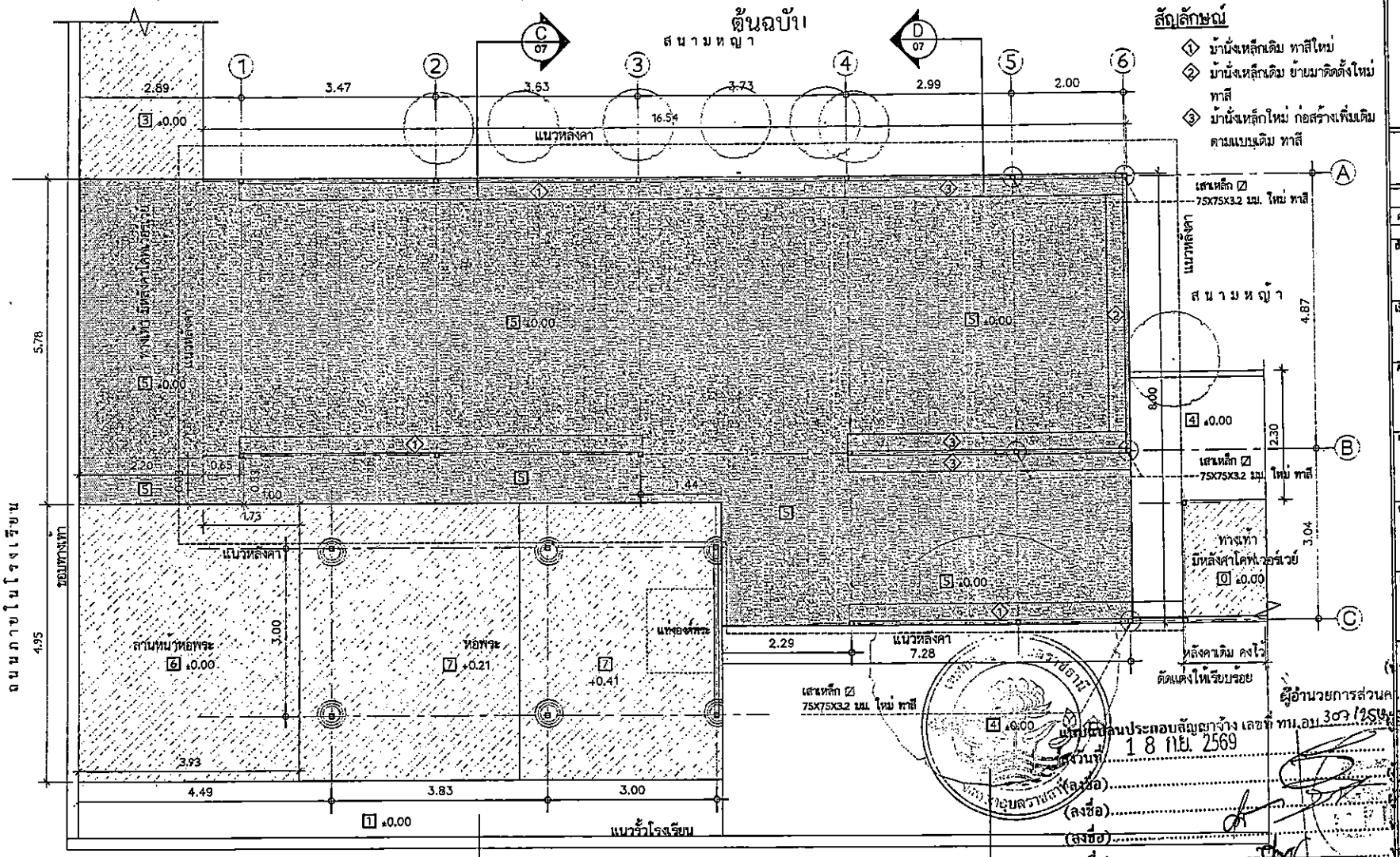

สัญลักษณ์

1. ม้านั่งเหล็กเดิม ทาสีใหม่
2. ม้านั่งเหล็กเดิม ย้ายมาติดตั้งใหม่ ทาสี
3. ม้านั่งเหล็กใหม่ ก่อสร้างเพิ่มเติม ตามแบบเดิม ทาสี

แปลน : แสดงงานปรับปรุง 1 : 75

สัญลักษณ์

เดิม

1. พื้น ค.ส.ล. ขัดหยาบเดิม
2. พื้นปูกระเบื้องเซรามิค ขนาด 0.30x0.30 ม. เดิม
3. พื้นปูบล็อกคอนกรีต ขนาด 0.30x0.30 ม. เดิม
4. พื้นปูบล็อกคอนกรีตรูปตัวไอ ขนาด 0.165x0.20x0.06 ม. เดิม

ใหม่

5. พื้นคอนกรีตเสริมเหล็กตะแกรง wire mesh 4 มม. @0.20 ม. หนา 0.10 ม. ใหม่ ปูกระเบื้องเซรามิก 12'x12' ชนิดผิวกันลื่น พื้นที่รวมไม่น้อยกว่า 124 ตร.ม. (ดูแบบขยายพื้น GS)
6. ปูกระเบื้องเซรามิก 12'x12' ชนิดผิวกันลื่น พื้นที่รวมไม่น้อยกว่า 20 ตร.ม
7. ปูกระเบื้องเซรามิก 12'x12' ชนิดผิวมัน พื้นที่รวมไม่น้อยกว่า 44 ตร.ม. (รวมแท่นองค์พระ)

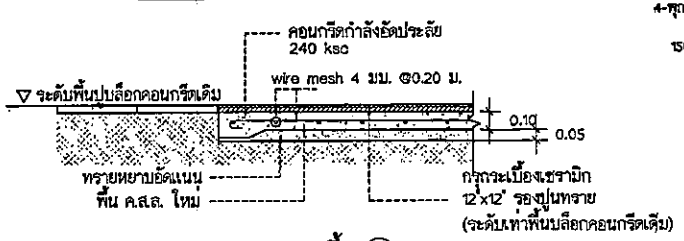

แบบขยายพื้น GS

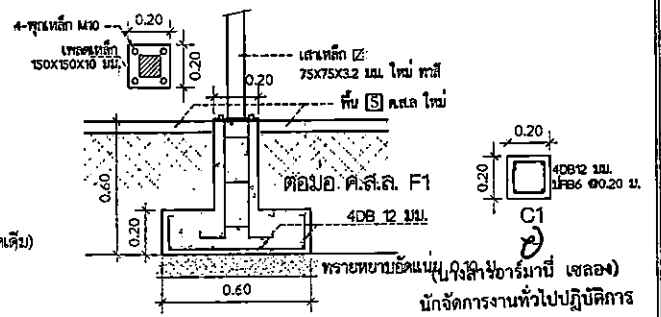

(นางสาวอาร์มานี่ เซลอง)
นักจัดการงานทั่วไปปฏิบัติการ

ส่วนควบคุมการก่อสร้าง
สำนักช่าง เทศบาลนครอุบลราชธานี

การแก้ไข		
ครั้งที่	วันที่	ผู้แก้ไข

สำรวจ (นายนัฐพล จันทรักษา) ผู้ช่วยนายช่างเขียนแบบ

เขียนแบบ (นายวิศรุต ดวงแก้ว) ผู้ช่วยสถาปนิก

ตรวจ (นายณรงค์ฤทธิ์ ทองแสง) สถาปนิกชำนาญการ

ตรวจ (นายวิษณุ สุระชัย) วิศวกรโยธาชำนาญการ

เห็นชอบ (นายวัฒนา สมลา) หัวหน้าฝ่ายควบคุมการก่อสร้าง

เห็นชอบ (นายสมภาร พายุบุตร) ผอ.ส่วนควบคุมการก่อสร้างอาคารและผังเมือง

เห็นชอบ (นายสมภาร พายุบุตร) ผู้อำนวยการส่วนควบคุมการก่อสร้างฯ รักษาราชการแทน ผู้อำนวยการสำนักช่าง

ผู้ว่าจ้าง (นายกฤษณวุฒิ เพชรพนากิจ) ปลัดเทศบาลนครอุบลราชธานี

ผู้รับจ้าง (นายกตกัน แก้วสง่า) รองนายกเทศมนตรี ปฏิบัติราชการแทน นายกเทศมนตรีนครอุบลราชธานี

โครงการ : ปรับปรุงอาคารลานพักคอยผู้ปกครอง โรงเรียนเทศบาล 2 หนองบัว

สถานที่ : โรงเรียนเทศบาล 2 หนองบัว ต.ในเมือง อ.เมือง จ.อุบลราชธานี

แบบแสดง : แปลน : แสดงงานปรับปรุง

แบบเลขที่	แบบแผ่นที่
847/69	06

ต้นฉบับ

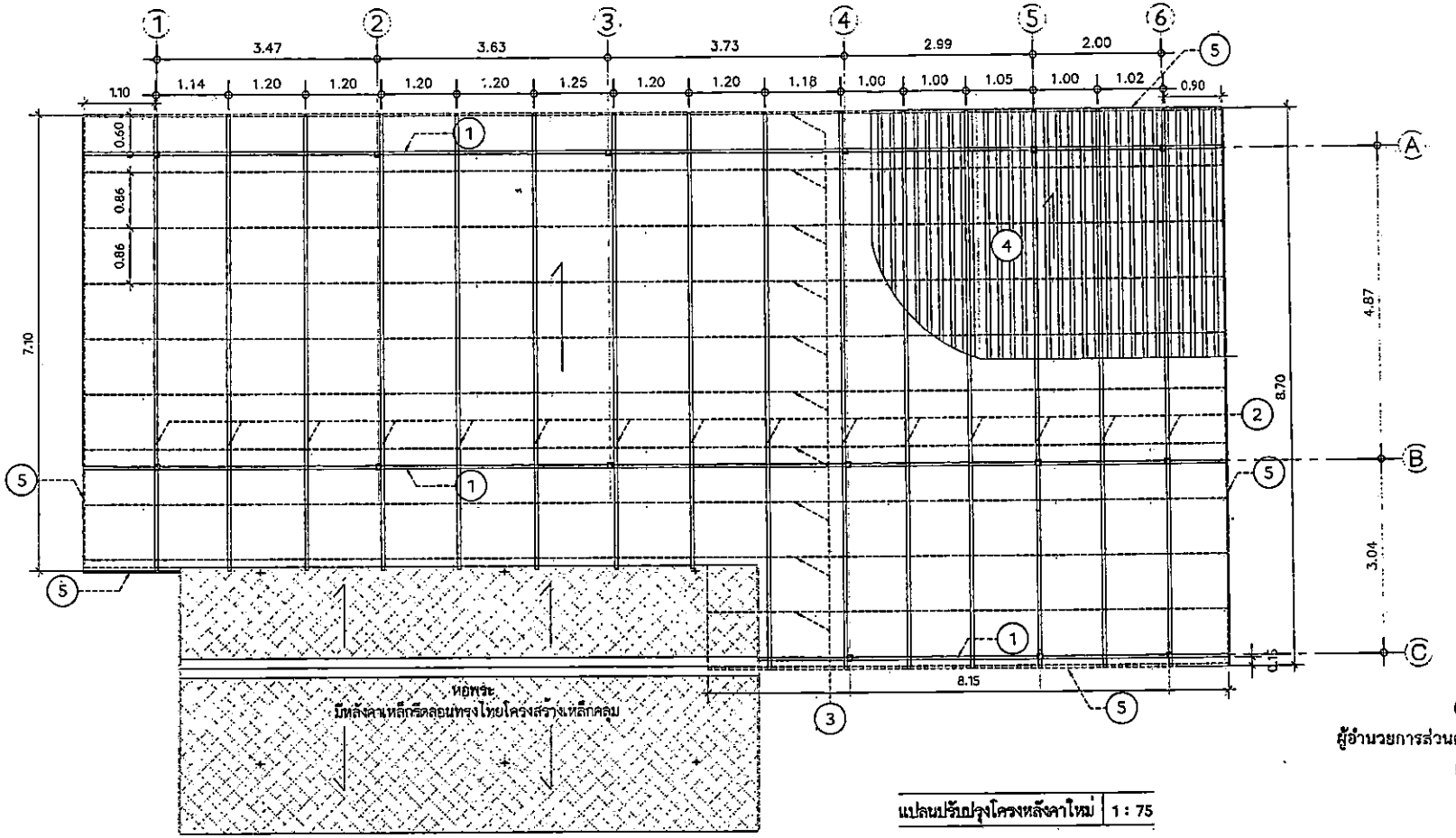

แปลนปรับปรุงโครงหลังคาใหม่	1 : 75

รายการปรับปรุงโครงหลังคาใหม่

1. อะเสเหล็ก ⌀ 75X45X3.2 มม. ทาสี
2. จันทันเหล็ก ⌀ 75X45X2.3 มม. ทาสี
3. แปเหล็ก ⌀ 50X25X2.3 มม. ทาสี @ไม่เกิน 0.90 ม.
4. ติดตั้งหลังคาแผ่นเหล็กรีดลอน หนา 0.47 มม. ติดฉนวน PU 25 มม. พร้อมชุดครอบสันและครอบข้างหลังคาเหล็ก
5. เชิงชายไม้สำเร็จรูปแบบ 2 in 1 ช้อนเหลี่ยมไร้รอยต่อ ทาสี

แบบแปลนประกอบสัญญาจ้าง เลขที่ ทน.อบ. 307/2569

ลงวันที่.....

(ลงชื่อ).....ผู้ว่าจ้าง

(ลงชื่อ).....ผู้รับจ้าง

(ลงชื่อ).....พยาน

(ลงชื่อ).....พยาน

(นางสาวอารมานี่ เขลอง)
นักจัดการงานทั่วไปปฏิบัติการ

ส่วนควบคุมการก่อสร้าง
สำนักช่าง เทศบาลนครอุบลราชธานี

การแก้ไข

ครั้งที่	วันที่	ผู้แก้ไข

สำรวจ
(นายนัฐพล จันทรักษา)
ผู้ช่วยนายช่างเขียนแบบ

เขียนแบบ
(นายวิศรุต ดวงแก้ว)
ผู้ช่วยสถาปนิก

ตรวจ
(นายณรงค์ฤทธิ์ ทองแสง)
สถาปนิกชำนาญการ

ตรวจ
(นายวิษณุ สุระชัย)
วิศวกรโยธาชำนาญการ

เห็นชอบ
(นายวัฒนา สมลา)
หัวหน้าฝ่ายควบคุมการก่อสร้าง

เห็นชอบ
(นายสมภาร พายุบุตร)
ผอ.ส่วนควบคุมการก่อสร้างอาคารและผังเมือง

เห็นชอบ
(นายสมภาร พายุบุตร)
ผู้อำนวยการส่วนควบคุมการก่อสร้างฯ รักษาราชการแทน
ผู้อำนวยการสำนักช่าง

เห็นชอบ
(นายญาณวุฒิ เพทายพนากิจ)
ปลัดเทศบาลนครอุบลราชธานี

อนุมัติ
(นายกตภัน แก้วสง่า)
รองนายกเทศมนตรี ปฏิบัติราชการแทน
นายกเทศมนตรีนครอุบลราชธานี

โครงการ :
ปรับปรุงอาคารลานพักคอยผู้ปกครอง
โรงเรียนเทศบาล 2 หนองบัว

สถานที่ :
โรงเรียนเทศบาล 2 หนองบัว
ต.ในเมือง อ.เมือง จ.อุบลราชธานี

แบบแสดง :
แปลนปรับปรุงโครงหลังคาใหม่

แบบเลขที่	แบบแผ่นที่
ธ 47/69	07

ต้นฉบับ

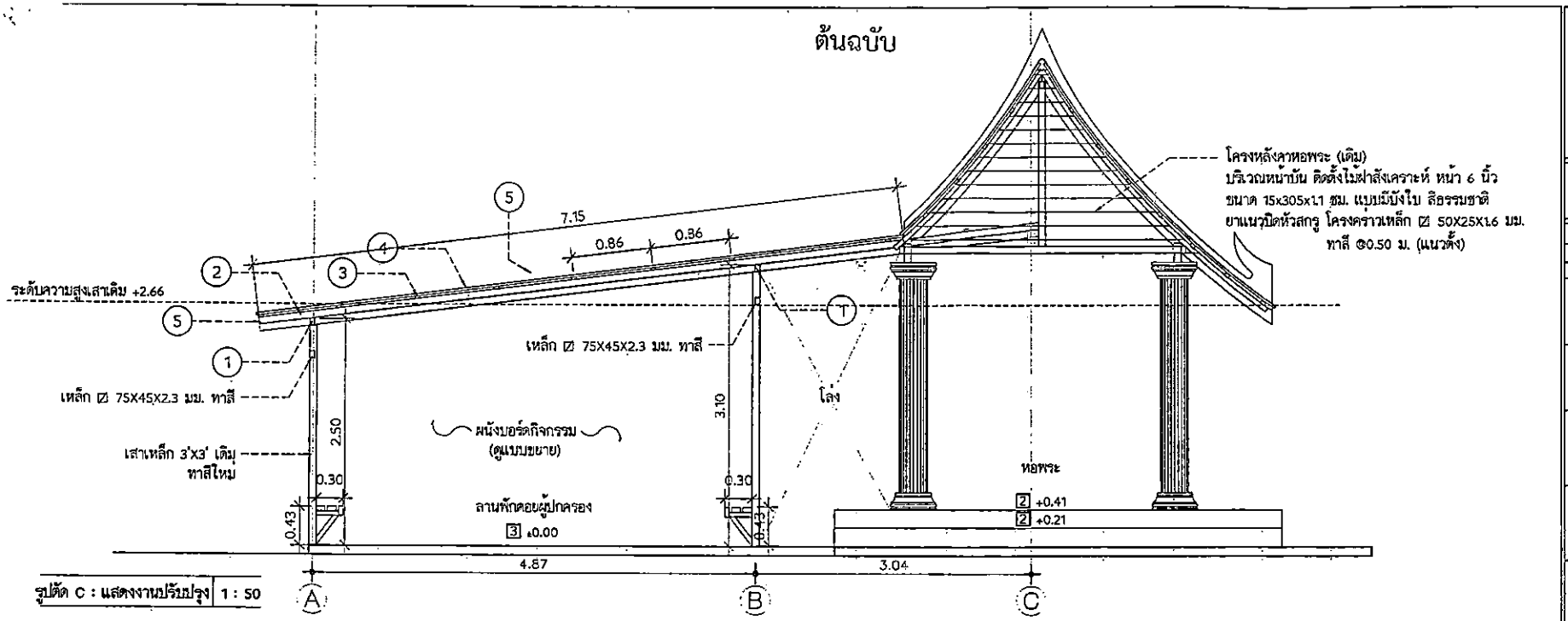

รูปตัด C : แสดงงานปรับปรุง | 1 : 50

รายการปรับปรุงโครงหลังคาใหม่

1. อะเสเหล็ก ⌀ 75X45X3.2 มม. ทาสี
2. จันทันเหล็ก ⌀ 75X45X2.3 มม. ทาสี
3. แปเหล็ก ⌀ 50X25X2.3 มม. ทาสี ระยะเว้นเกิน 0.80 ม.
4. ติดตั้งหลังคาแผ่นเหล็กรีดลอน หนา 0.5 มม. สีน้ำเงิน พร้อมชุดครอบสันและครอบปีกหลังคาเหล็ก สีเทา
5. เชิงชายไม้สำเร็จรูปแบบ 1 ชั้น หลีบเรียบ (ลงชื่อ) ทาสี

(ลงชื่อ).....
(ลงชื่อ).....
(ลงชื่อ).....

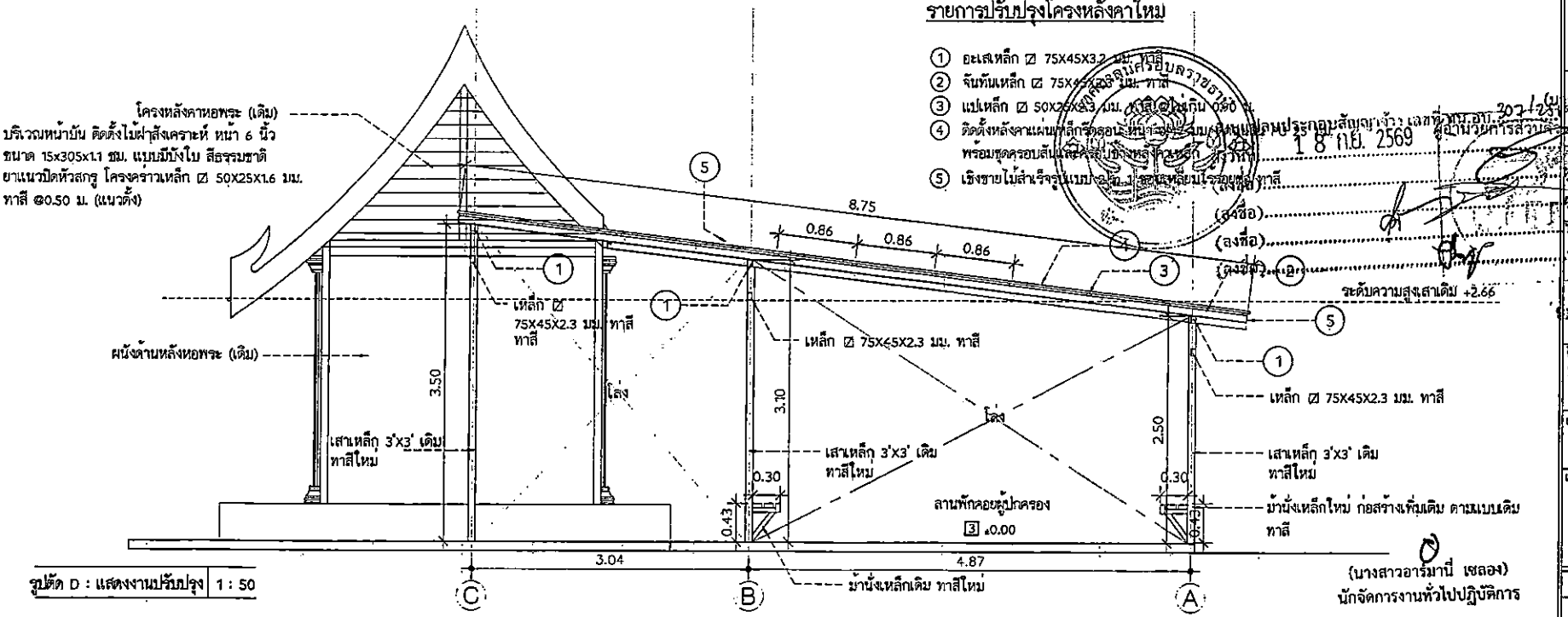

รูปตัด D : แสดงงานปรับปรุง | 1 : 50

(นางสาวอารีมานี เชลอง)
นักจัดการงานทั่วไปปฏิบัติการ

18 ก.ย. 2569

ส่วนควบคุมการก่อสร้าง
สำนักช่าง เทศบาลนครอุบลราชธานี

การแก้ไข		
ครั้งที่	วันที่	ผู้แก้ไข

สำรวจ
(นายปฐพีกุล จันทร์กษา)
ผู้ช่วยนายช่างเขียนแบบ

เขียนแบบ
(นายวีรศุต ดวงแก้ว)
ผู้ช่วยสถาปนิก

ตรวจ
(นายณรงค์ฤทธิ์ ทองแสง)
สถาปนิกชำนาญการ

ตรวจ
(นายวัชญ สุระชัย)
วิศวกรโยธาชำนาญการ

เห็นชอบ
(นายวัฒนา สมลา)
หัวหน้าฝ่ายควบคุมการก่อสร้าง

เห็นชอบ
(นายสมภาร พายุบุตร)
ผอ.ส่วนควบคุมการก่อสร้างฯ รักษาราชการแทน
ผู้อำนวยการส่วนควบคุมการก่อสร้างฯ รักษาราชการแทน
ผู้อำนวยการสำนักช่าง
ผู้ว่าจ้าง
(นายวัชญาณุศิ โพธาพนากิจ)
ปลัดเทศบาลนครอุบลราชธานี

พยาน
(นายเกล้ก แก้วสง่า)
รองนายกเทศมนตรี ปฏิบัติราชการแทน
นายกเทศมนตรีนครอุบลราชธานี

โครงการ :
ปรับปรุงอาคารลานพักคอยผู้ปกครอง
โรงเรียนเทศบาล 2 หนองบัว

สถานที่ :
โรงเรียนเทศบาล 2 หนองบัว
ต.ในเมือง อ.เมือง จ.อุบลราชธานี

แบบแสดง :
รูปตัด : แสดงงานปรับปรุง

แบบเลขที่	แบบแผ่นที่
ธน7/67	08

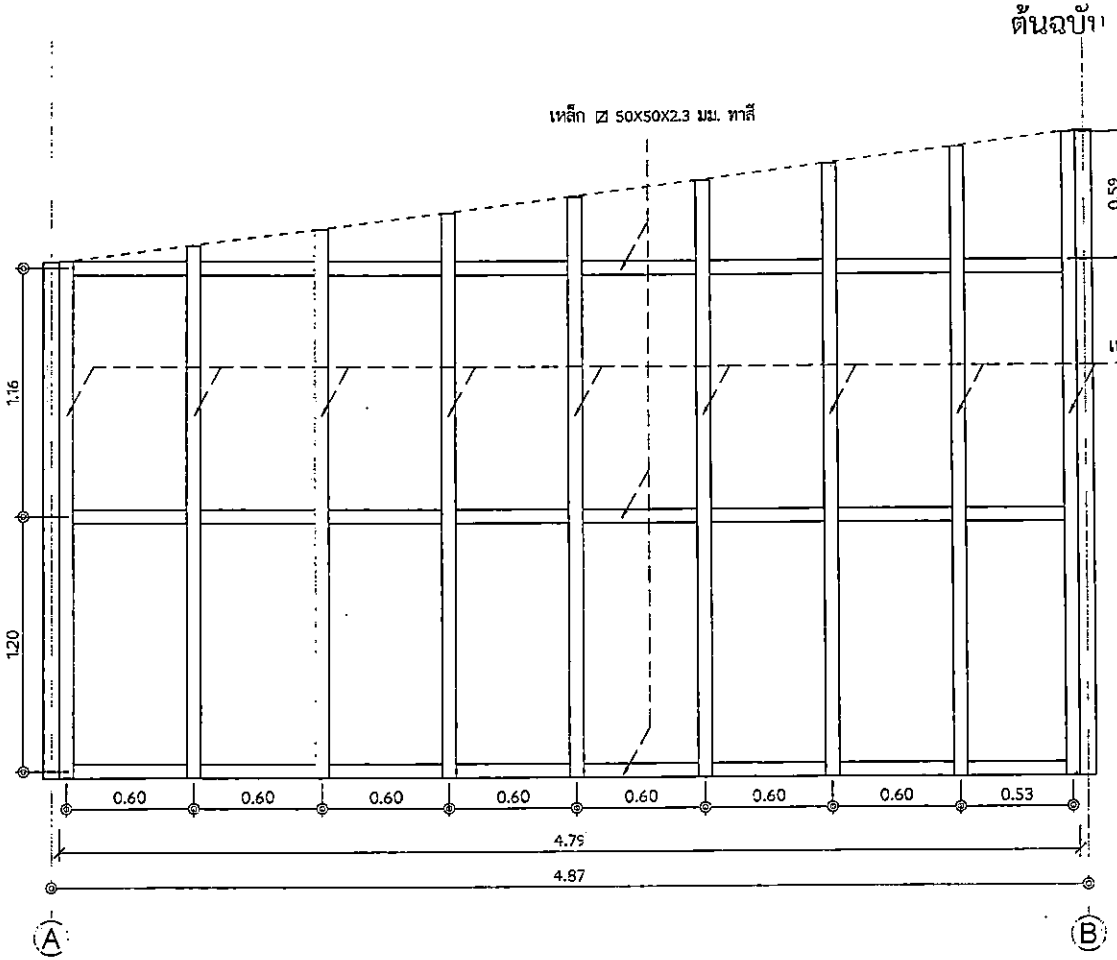

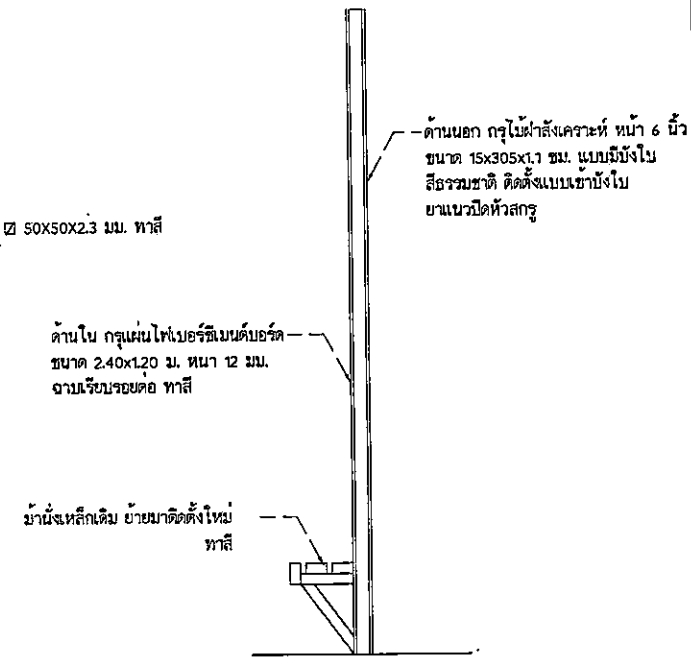

แบบขยายผนังบอร์ดกิจกรรม | 1 : 25

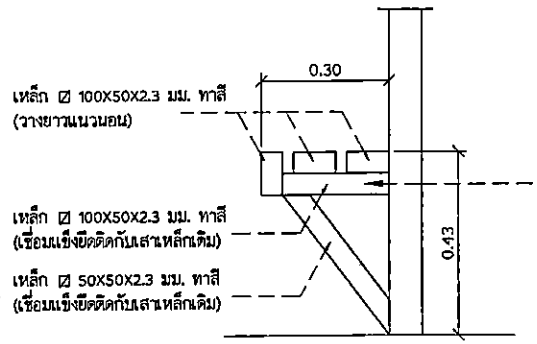

แบบขยายม้านั่งเหล็ก | 1 : 12.5

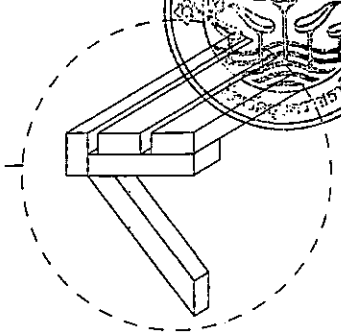

ส่วนควบคุมการก่อสร้าง
สำนักช่าง เทศบาลนครอุบลราชธานี

การแก้ไข		
ครั้งที่	วันที่	ผู้แก้ไข

สำรวจ
(นายนัฐพล จันทรักษา)
ผู้ช่วยนายช่างเขียนแบบ

เขียนแบบ
(นายวิศรุต ดวงแก้ว)
ผู้ช่วยสถาปนิก

ตรวจ
(นายณรงค์ฤทธิ์ ทองแสง)
สถาปนิกชำนาญการ

ตรวจ
(นายวิษณุ สุระชัย)
วิศวกรโยธาชำนาญการ

เห็นชอบ
(นายวัฒนา สมลา)
หัวหน้าฝ่ายควบคุมการก่อสร้าง

เห็นชอบ
(นายสมภาร พายุบุตร)
ผู้อำนวยการส่วนควบคุมการก่อสร้างฯ รักษาราชการแทน

เห็นชอบ
(นายสมภาร พายุบุตร)
ผู้อำนวยการส่วนควบคุมการก่อสร้างฯ รักษาราชการแทน
ผู้อำนวยการสำนักช่าง

เห็นชอบ
(นายญาณวุฒิ เพทายพนากิจ)
ปลัดเทศบาลนครอุบลราชธานี

อนุมัติ
(นายเดชกัน แก้วสง่า)
รองนายกเทศมนตรี ปฏิบัติราชการแทน
นายกเทศมนตรีนครอุบลราชธานี

โครงการ :
ปรับปรุงอาคารลานพักคอยผู้ปกครอง โรงเรียนเทศบาล 2 หนองบัว

สถานที่ :
โรงเรียนเทศบาล 2 หนองบัว
ต.ในเมือง อ.เมือง จ.อุบลราชธานี

แบบแสดง :
แบบขยายผนังบอร์ดกิจกรรม

แบบเลขที่	แบบแผ่นที่
647/69	09

เทศบาลนครอุบลราชธานี

เทศบาลนครอุบลราชธานี

ทะเบียนประกอบสัญญาจ้าง เลขที่ ทน.อบ.307/2569
ลงวันที่ 18 ก.ย. 2569
(ลงชื่อ).....ผู้ว่าจ้าง
(ลงชื่อ).....ผู้รับจ้าง
(ลงชื่อ).....พยาน
(ลงชื่อ).....พยาน

(นางสาวอาร์มานี่ เซลอง)
นักจัดการงานทั่วไปปฏิบัติการ

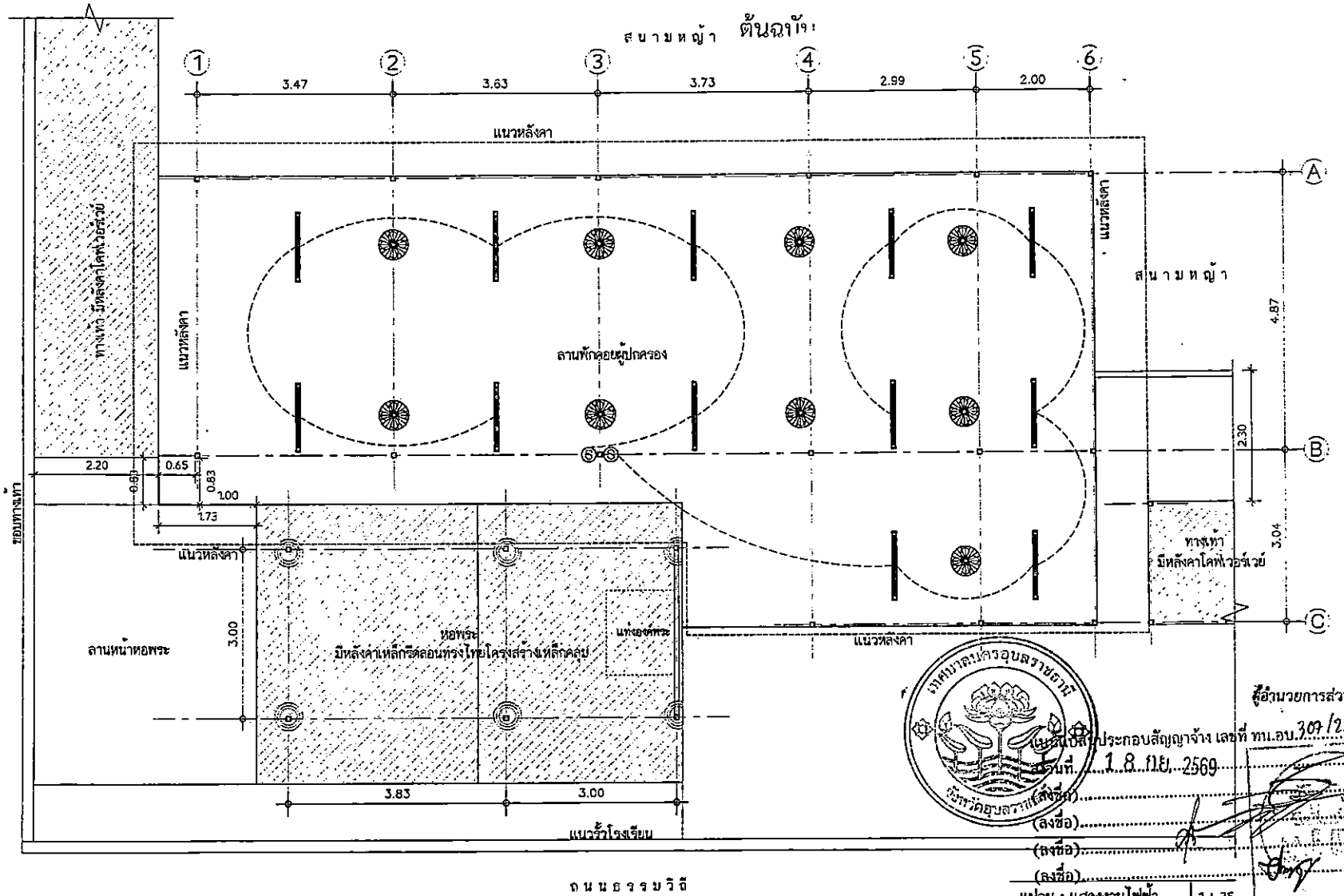

(แบบนี้เป็นส่วนประกอบสัญญาจ้าง เลขที่ ทเ.อบ.307/2569)
วันที่ 18 ม.ย. 2569
(ลงชื่อ).....
(ลงชื่อ).....
(ลงชื่อ).....
(ลงชื่อ).....

แปลน : แสดงงานไฟฟ้า	1 : 75

สัญลักษณ์

- โคมไฟ หลอด LED T8 1X18 วัตต์ (Natural White) ครอบอะคริลิค ติดลอย จำนวน 12 ชุด
- (S) สวิตช์ไฟฟ้าทางเดียว 16A 250V จำนวน 2 ชุด
- พัดลมโคจร 16' ชนิดติดเพดานใหม่ จำนวน 9 ชุด

รายการติดตั้งไฟฟ้า

การติดตั้งไฟฟ้าให้เป็นไปตามมาตรฐานของการไฟฟ้าส่วนภูมิภาค อุปกรณ์ไฟฟ้าใช้ผลิตภัณฑ์ที่ได้มาตราฐาน มอก.
สายไฟฟ้าหากมิได้กำหนดไว้เป็นอย่างอื่น ขนาดและชนิดให้ใช้ดังนี้

- สายไฟฟ้าจ่ายโคมไฟ ใช้สาย 1.5 Sq.mm.THW เดินร้อยในท่อ PVC สีเหลือง / ขาว
- สายไฟฟ้าจ่ายพัดลมโคจร ใช้สาย 2.5 Sq.mm.THW เดินร้อยในท่อ PVC สีเหลือง / ขาว
- งานเดินท่อ PVC ใช้ขนาด 1/2', 3/8' มาตรฐาน มอก.
- การเดินสายไฟฟ้าและระบบไฟฟ้าให้เป็นไปตามมาตรฐานของการไฟฟ้า

(นางสาวอาร์มานี่ เชลอง)
นักจัดการงานทั่วไปปฏิบัติการ

เทศบาลนครอุบลราชธานี

ส่วนควบคุมการก่อสร้าง
สำนักช่าง เทศบาลนครอุบลราชธานี

การแก้ไข		
ครั้งที่	วันที่	ผู้แก้ไข

สำรวจ
(นายนัฐพล จับทรัพย์)
ผู้ช่วยนายช่างเขียนแบบ

เขียนแบบ
(นายวุฒิสุข ดวงแก้ว)
ผู้ช่วยสถาปนิก

ตรวจ
(นายณรงค์ฤทธิ์ ทองแสง)
สถาปนิกชำนาญการ

ตรวจ
(นายวิษณุ สุระชัย)
วิศวกรโยธาชำนาญการ

เห็นชอบ
(นายวัฒนา ณสุข)
หัวหน้าส่วนควบคุมการก่อสร้าง

เห็นชอบ
(นายสมภาร พายุบุตร)
รองส่วนควบคุมการก่อสร้างและผังเมือง

เห็นชอบ
(นายสมภาร พายุบุตร)
ผู้อำนวยการส่วนควบคุมการก่อสร้าง รักษาราชการแทน
ผู้อำนวยการสำนักช่าง

อนุมัติ
(นายญาณวุฒิ ไทยทายนาถิง)
ปลัดเทศบาลนครอุบลราชธานี

รับรองแบบ
(นายเดชน์ แก้วงาม)
ปลัดเทศบาลนครอุบลราชธานี
นายกเทศมนตรีนครอุบลราชธานี

โครงการ :
ปรับปรุงอาคารลานพักคอยผู้ปกครอง
โรงเรียนเทศบาล 2 หนองบัว

สถานที่ :
โรงเรียนเทศบาล 2 หนองบัว
ต.ในเมือง อ.เมือง จ.อุบลราชธานี

แบบแสดง :
แปลน : แสดงงานไฟฟ้า

แบบเลขที่	แบบแผ่นที่
847/69	10